Technisches Datenblatt

Kabelabzweigkasten X 01 mit Kabelverschraubungen und Klemmleiste
Artikelnummer: 2005220

Kabelabzweigkasten mit Klemmleiste zum Verbinden von Kabeln und Leitungen im Innen- und Außenbereich. Quadratische Form mit Ausschlageinführungen. Geeignet für die Wand-/ Deckenmontage mit der Möglichkeit zur Außenbefestigung, Innenbefestigung oder Montage über die Eckdome. Besonders schlagfest mit IK09. Deckel mit Schnellverschluss, plombierbar. Hergestellt aus halogenfreien und UV-resistenten Materialien. Inklusive Klemmleiste, 3 Kabelverschraubungen V-TEC M20 und 3 Gegenmuttern.
Kabelabzweigkasten gemäß DIN EN 60670. Flammwidrig nach DIN EN 60695-2-11, Prüftemperatur 650°C. Schlagfestigkeit IK09 gemäß DIN EN 50102. Schutzart IP67 gemäß DIN EN 60529.

PC Polycarbonat

Stammdaten

Artikelnummer	2005220
Typ	X01 T G M20 LGR
Bezeichnung 1	Kabelabzweigkasten
Bezeichnung 2	Klemmleiste, 3xV-TEC VM, 3x116
Hersteller	OBO
Dimension	95x95x60
Farbe	lichtgrau; RAL 7035
Werkstoff	Polycarbonat
Kleinste VK-Einheit	1
Mengeneinheit	Stück
Gewicht	20,5 kg
Gewichtseinheit	kg/100 St.
CO2 Fußabdruck (GWP) Cradle-to-Gate	0,9049 kg CO2e / 1 Stück

Technisches Datenblatt

Kabelabzweigkasten X 01 mit Kabelverschraubungen und Klemmleiste
Artikelnummer: 2005220

Abmessungen

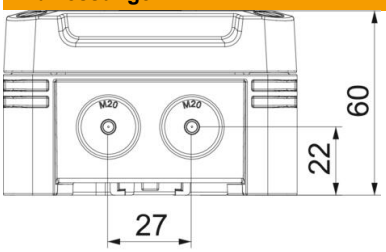

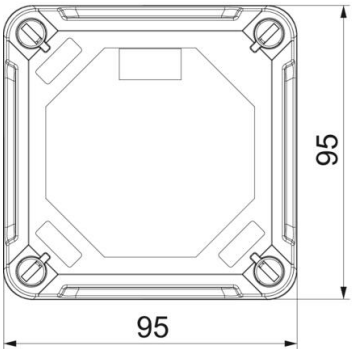

Länge	95 mm
Breite	95 mm
Höhe	60 mm

Technische Daten

Anreihbar	ja
Anzahl der Einführungen	7
Art der Einführung	Verschraubung
Art der Gehäusedurchführung	Vorprägung
Bemessungsisolationsspannung Ui	750 V
Bestückung	Klemme
Deckel	nicht transparent
Deckelbefestigung	geschraubt
Einführung von Hinten	nein
Einführungen	7 x Ø20
Explosionsgeprüfte Ausführung	nein
flammwidrig	nach VDE 0471/DIN 695 Teil 2-1, Prüftemperatur 650°C
Form	quadratisch
Glasfaserverstärkt	ja
Halogenfrei	ja
Lichte Innenmaße	85x85x45 mm
Max. Leiterquerschnitt	1,5 mm²
Mit Abschirmung	nein
Mit Deckel	ja
Montageart	Wand-/ Deckenmontage
Nennquerschnitt max.	1,5 mm²
Nennquerschnitt min.	0,8 mm²
Nennspannung	750 V
Plombierbar	ja
ROHS Konform	exempt
Schlagfest	ja

Technische Daten

Schutzart	IP67
Schutzgrad IK-Code	IK09
Temperatureinsatzbereich max.	65 °C
Temperatureinsatzbereich min.	-25 °C
Transparenter Deckel	nein
Witterungsbeständig	ja