Technisches Datenblatt

Kabelabzweigkasten X 01

Artikelnummer: 2005140

Kabelabzweigkasten zum Verbinden von Kabeln und Leitungen im Innen- und Außenbereich. Quadratische Form mit Ausschlageinführungen. Geeignet für die Wand-/ Deckenmontage mit der Möglichkeit zur Außenbefestigung, Innenbefestigung oder Montage über die Eckdome. Besonders schlagfest mit IK09. Deckel mit Schnellverschluss, plombierbar. Hergestellt aus halogenfreien und UV-resistenten Materialien.
Kabelabzweigkasten gemäß DIN EN 60670. Flammwidrig nach DIN EN 60695-2-11, Prüftemperatur 650°C. Schlagfestigkeit IK09 gemäß DIN EN 50102. Schutzart IP67 gemäß DIN EN 60529.

Das Unterteil ist schwarz ind der Deckel ist Sigmalrot mit schwarzen Befestigungselementen.

ÖVE 650° UV RESISTANT HALOGEN FREE IP 67 IK 09 M20 1,5 mm² 7

PC Polycarbonat

Stammdaten

Artikelnummer	2005140
Typ	X01 SW-RO
Bezeichnung 1	Kabelabzweigkasten
Bezeichnung 2	mit rotem Deckel
Hersteller	OBO
Dimension	95x95x60
Farbe	schwarz / rot
Werkstoff	Polycarbonat
Kleinste VK-Einheit	1
Mengeneinheit	Stück
Gewicht	16 kg
Gewichtseinheit	kg/100 St.
CO2 Fußabdruck (GWP) Cradle-to-Gate	0,6875 kg CO2e / 1 Stück

Technisches Datenblatt

Kabelabzweigkasten X 01

Artikelnummer: 2005140

Abmessungen

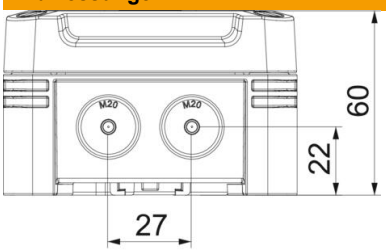

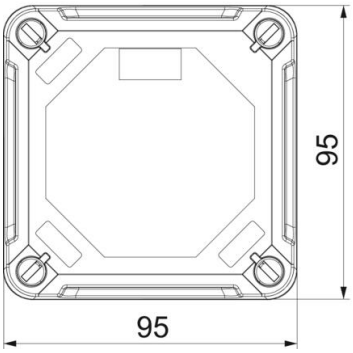

Länge	95 mm
Breite	95 mm
Höhe	60 mm

Technische Daten

Anreihbar	ja
Anzahl der Einführungen	7
Art der Einführung	Stufenmembran abschneidbar
Art der Gehäusedurchführung	Vorprägung
Bemessungsisolationsspannung Ui	750 V
Bestückung	ohne
Deckel	nicht transparent
Deckelbefestigung	geschraubt
Einführung von Hinten	nein
Einführungen	7 x Ø20
Explosionsgeprüfte Ausführung	nein
flammwidrig	nach VDE 0471/DIN 695 Teil 2-1, Prüftemperatur 650°C
Form	quadratisch
Glasfaserverstärkt	ja
Halogenfrei	ja
Lichte Innenmaße	85x85x45 mm
Max. Leiterquerschnitt	1,5 mm²
Mit Abschirmung	nein
Mit Deckel	ja
Montageart	Wand-/ Deckenmontage
Nennquerschnitt max.	1,5 mm²
Nennquerschnitt min.	0,8 mm²
Nennspannung	750 V
Plombierbar	ja
ROHS Konform	ja
Schlagfest	ja

Technisches Datenblatt

Kabelabzweigkasten X 01

Artikelnummer: 2005140

Technische Daten

Schutzart	IP67
Schutzgrad IK-Code	IK09
Temperatureinsatzbereich max.	65 °C
Temperatureinsatzbereich min.	-25 °C
Transparenter Deckel	nein
Witterungsbeständig	ja