Scheda tecnica

Collare di fissaggio, standard Siemens

Codice articolo: 1044044

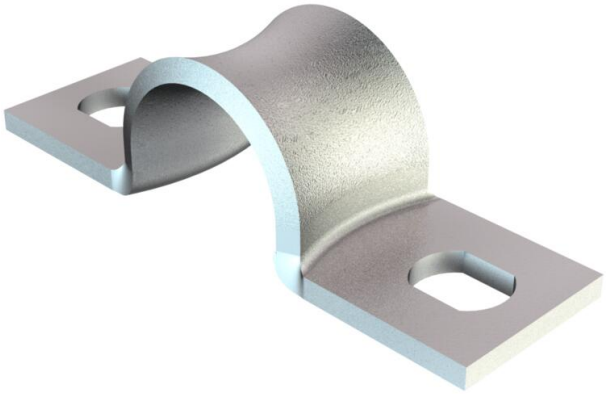

Dimensioni secondo standard Siemens SN 78550, tipo B, bordi arrotondati, particolarmente adatto all'utilizzo di cavi sensibili.

*Dimensione da 3 a 10 non adatto per sparachiodi a gas.

CE UKCA

St Acciaio

GTP zincato galvanicamente, passivato trasparente

Dati anagrafici

Codice articolo	1044044
Tipo	WN 7855 B 3
Sigla 1	Collare di fissaggio
Sigla 2	con asola doppia
Produttore	OBO
Dimensione	3mm
Materiale	Acciaio
Super- ficie Norma per superfici	zincato galvanicamente, passivato trasparente
Unità VK più piccola	100
Unità	Pezzo
Peso	0,08 kg
Unità di peso	kg/100 pz.
Impronta CO2 (GWP) dalla culla al cancello	0,0021 kg CO2e / 1 Pezzo

Scheda tecnica

Collare di fissaggio, standard Siemens

Codice articolo: 1044044

Misure

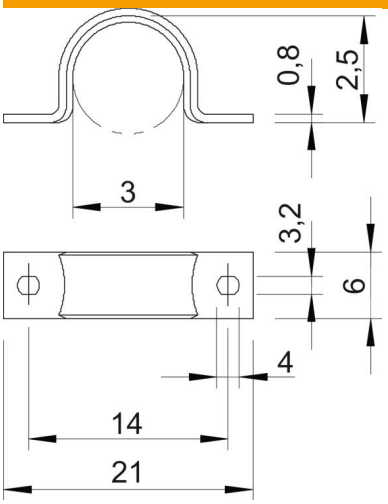

Lunghezza	21 mm
Larghezza	6 mm
Altezza	2,5 mm
Dimensione A	21 mm
Dimensione B	14 mm
Dimensione b	6 mm
Dimensione D	3 mm
Dimensione d	3,2 mm
Dimensione e	4 mm
Dimensione H	2,5 mm
Dimensione L	21 mm
Dimensione t	0,8 mm

Dati tecnici

Distanza dalla parete	no
Numero dei cavi/tubi	1
Versione	a due linguette
Tipo di fissaggio	Foro filettato
per diametro	3
Adatto in zona protezione antincendio	no
Priva di alogeni	sì
Plastificato	no
Dimensioni foro	3,2 x 4
Spessore materiale	0,8 mm
Diametro nominale	3 mm
Conformità ROHS	sì
Resistenti ai raggi UV	sì