# Technisches Datenblatt

## Weitspannkabelleiter WKLG 160 FT

## Artikelnummer: 6227163

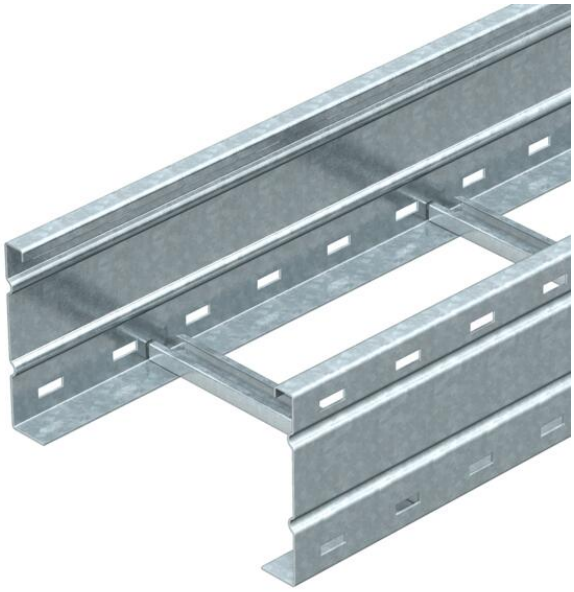

Weitspannkabelleiter mit gelochtem Seitenholm in 160 mm Seitenhöhe.
Befestigung von Kabeln und Leitungen mit Bügelschelle Typ 2056.
Längsverbinder Typ WRV 160 sind anteilig separat zu bestellen.
Magnetische Schirmdämpfung ohne Deckel 10 dB, mit Deckel 15 dB.

| | |
|---|---|
| St | Stahl |
| FT | tauchfeuerverzinkt |

### Stammdaten

| | |
|---|---|
| Artikelnummer | 6227163 |
| Typ | WKLG 1660 FT |
| Bezeichnung 1 | Weitspannkabelleiter |
| Bezeichnung 2 | gelochter Seitenholm |
| Hersteller | OBO |
| Dimension | 160x600x6000 |
| Farbe | zink |
| Werkstoff | Stahl |
| Oberfläche | tauchfeuerverzinkt |
| Oberflächennorm | DIN EN ISO 1461 |
| Kleinste VK-Einheit | 6 |
| Mengeneinheit | Meter |
| Gewicht | 900 kg |
| Gewichtseinheit | kg/100 m |
| CO2 Fußabdruck (GWP) Cradle-to-Gate | 19,6092 kg CO2e / 1 Meter |

# Technisches Datenblatt

## Weitspannkabelleiter WKLG 160 FT

## Artikelnummer: 6227163

### Abmessungen

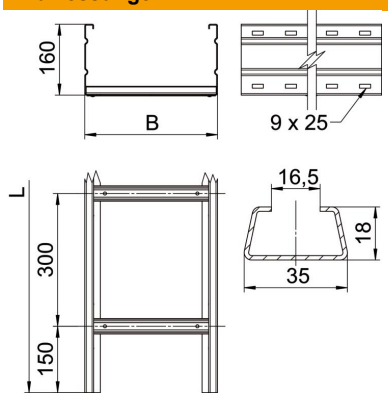


| | |
|---|---|
| Abmessung | 160 x 600 |
| Länge | 6.000 mm |
| Breite | 600 mm |
| Höhe | 160 mm |
| Maß B | 600 mm |
| Maß L | 6.000 mm |
| Schlitzmaß Sprosse | 16,50 |

### Technische Daten

| | |
|---|---|
| Ausführung der Sprossen | Profil ungelocht |
| Befestigung der Sprosse | vollgenietet |
| Befestigungsart Montage-System | Boden Decke Wand |
| Funktionserhalt | nein |
| Nutzquerschnitt | 857 cm² |
| Nutzquerschnitt | 85700 mm² |
| ROHS Konform | ja |
| Rostfreier Stahl, gebeizt | nein |
| Seitenlochung | ja |
| Weitspann-Ausführung | ja |
| Holmstärke | 2 mm |

# Technisches Datenblatt

## Weitspannkabelleiter WKLG 160 FT

## Artikelnummer: 6227163

### Belastungen

| | |
|---|---|
| einsetzbare Stützabstände min. | 3 m |
| einsetzbare Stützabstände max. | 8 m |
| Stützabstand 3,0m | 3 kN/m |
| Stützabstand 3,5m | 2,73 kN/m |
| Stützabstand 4,0m | 2,5 kN/m |
| Stützabstand 4,5m | 2,24 kN/m |
| Stützabstand 5,0m | 2 kN/m |
| Stützabstand 6,0m | 1,6 kN/m |
| Stützabstand 7,0m | 1,3 kN/m |
| Stützabstand 8,0m | 1 kN/m |

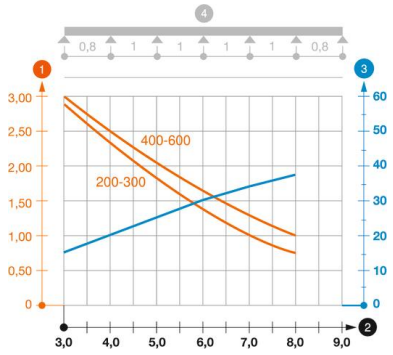


**Belastungsdiagramm Weitspannkabelleiter Typ WKLG 160**

1. Zulässige Kabelrinnen-/-leiterbelastung in kN/m ohne Mannlast
2. Stützweite in m
3. Holmdurchbiegung in mm bei zulässig kN/m
4. Belastungsschema beim Prüfverfahren

— Belastungskurve mit Kabelrinne/-leiterbreite in mm

— Holmdurchbiegungskurve je nach Stützweite