Technisches Datenblatt

Minikanal mit Klebefolie und Scharnieroberteil MD7

Artikelnummer: 6150160

Minikanal mit Klebefolie und Scharnieroberteil.
Durch das Abziehen der Folie auf dem Boden, können die WDK-Kanäle direkt an die Wand geklebt werden.

PVC Polyvinylchlorid

Stammdaten

Artikelnummer	6150160
Typ	WDKMD7CW
Bezeichnung 1	Minikanal mit Klebefolie
Bezeichnung 2	und Scharnieroberteil
Hersteller	OBO
Dimension	7x12,5x2000
Farbe	cremeweiß; RAL 9001
Werkstoff	Polyvinylchlorid
Kleinste VK-Einheit	2
Mengeneinheit	Meter
Gewicht	5 kg
Gewichtseinheit	kg/100 m
CO2 Fußabdruck (GWP) Cradle-to-Gate	0,0978 kg CO2e / 1 Meter

Technisches Datenblatt

Minikanal mit Klebefolie und Scharnieroberteil MD7

Artikelnummer: 6150160

Abmessungen

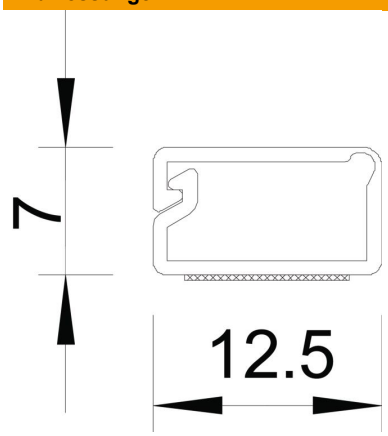

Länge	2.000 mm
Breite	12,5 mm
Höhe	7 mm

Technische Daten

Anzahl der festen Trennwände	0
Anzahl der steckbaren Trennwände	0
Ausführung Deckel Leitungsführungskanäle	mit Filmscharnier
Befestigungsart	selbstklebend
Bodenlochung	0
Funktionserhalt	nein
Halogenfrei	nein
Kabelhalteklammer	nein
Kanalverbinder	nein
Lieferung auf Rolle	nein
Nutzquerschnitt	49 mm²
ROHS Konform	ja
Schutzfolie	nein