Technisches Datenblatt

Kanal, Typ WDKH 60090

Artikelnummer: 6175469

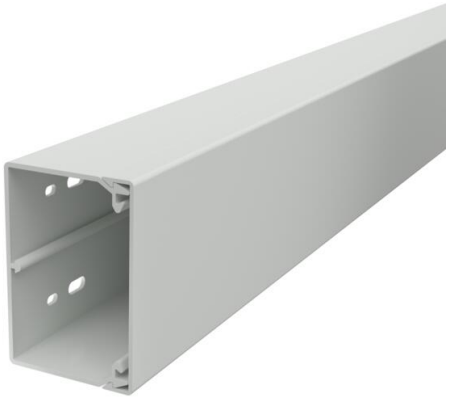

Kanaloberteil und -unterteil mit Bodenlochung aus halogenfreiem Kunststoff inklusive 4 Oberteilklammern.
Bei der Installation ist darauf zu achten, dass nur halogenfreie Zubehör- und Befestigungsmaterialien zu verwenden sind.

HALOGEN FREE CE UK CA

PC/ABS Polycarbonat/Acrylnitril-Butadien-Styrol

Stammdaten

Artikelnummer	6175469
Typ	WDKH-60090LGR
Bezeichnung 1	Wand- und Deckenkanal
Bezeichnung 2	halogenfrei
Hersteller	OBO
Dimension	60x90x2000
Farbe	lichtgrau; RAL 7035
Werkstoff	Polycarbonat/Acrylnitril-Butadien-Styrol
Kleinste VK-Einheit	24
Mengeneinheit	Meter
Gewicht	81,5 kg
Gewichtseinheit	kg/100 m
CO2 Fußabdruck (GWP) Cradle-to-Gate	4,7356 kg CO2e / 1 Meter

Technisches Datenblatt

Kanal, Typ WDKH 60090

Artikelnummer: 6175469

Abmessungen

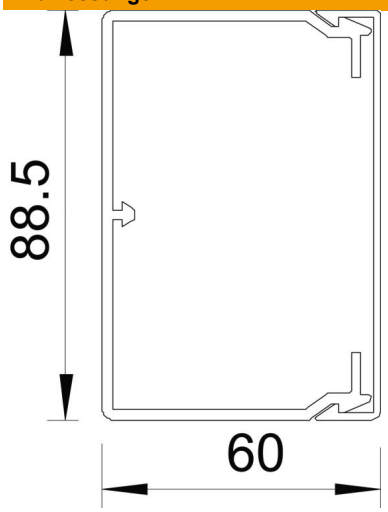

Länge	2.000 mm
Breite	90 mm
Höhe	60 mm

Technische Daten

Anzahl der festen Trennwände	0
Anzahl der Leitungen NYM 3 x 1,5 mm² Ø 10,5 mm (ohne Dose)	19
Anzahl der steckbaren Trennwände	0
Ausführung Deckel Leitungsführungskanäle	lose
Befestigungsart	Bodenlochung
Bodenlochung	mit Bodenlochung
Funktionserhalt	nein
Halogenfrei	ja
Kabelhalteklammer	ja
Kanalverbinder	nein
Lieferung auf Rolle	nein
Nutzquerschnitt	4360 mm²
ROHS Konform	ja
Schutzart	IP30
Schutzfolie	nein
Schutzgrad IK-Code	IK07
Temperatureinsatzbereich max.	90 °C
Temperatureinsatzbereich min.	-5 °C