Technisches Datenblatt

Kanal, Typ WDKH 10020

Artikelnummer: 6175375

Kanaloberteil und -unterteil mit Bodenlochung aus halogenfreiem Kunststoff. Bei der Installation ist darauf zu achten, dass nur halogenfreie Zubehör- und Befestigungsmaterialien zu verwenden sind.

HALOGEN FREE CE UKCA

PC/ABS Polycarbonat/Acrylnitril-Butadien-Styrol

Stammdaten

Artikelnummer	6175375
Typ	WDKH-10020RW
Bezeichnung 1	Wand- und Deckenkanal
Bezeichnung 2	halogenfrei
Hersteller	OBO
Dimension	10x20x2000
Farbe	reinweiß; RAL 9010
Werkstoff	Polycarbonat/Acrylnitril-Butadien-Styrol
Kleinste VK-Einheit	96
Mengeneinheit	Meter
Gewicht	8,5 kg
Gewichtseinheit	kg/100 m
CO2 Fußabdruck (GWP) Cradle-to-Gate	0,4304 kg CO2e / 1 Meter

Technisches Datenblatt

Kanal, Typ WDKH 10020

Artikelnummer: 6175375

Abmessungen

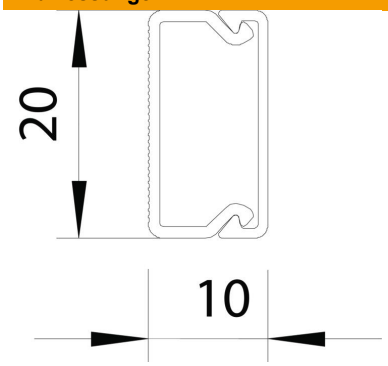

Länge	2.000 mm
Breite	20 mm
Höhe	10 mm

Technische Daten

Anzahl der festen Trennwände	0
Anzahl der steckbaren Trennwände	0
Ausführung Deckel Leitungsführungskanäle	lose
Befestigungsart	Bodenlochung
Bodenlochung	mit Bodenlochung
Halogenfrei	ja
Kabelhalteklammer	nein
Kanalverbinder	nein
Nutzquerschnitt	135 mm²
ROHS Konform	ja
Schutzart	IP30
Schutzfolie	nein
Schutzgrad IK-Code	IK07
Temperatureinsatzbereich max.	90 °C
Temperatureinsatzbereich min.	-5 °C