Technisches Datenblatt

Ion Wallbox Key

Artikelnummer: 6570022

Ion Wallbox zum Laden von Elektrofahrzeugen im privaten Bereich als einzelner Ladepunkt. Für die ortsfeste Montage an der Wand im Innen- oder geschützten Außenbereich geeignet.

• Ladung nach Mode 3 gemäß IEC 61851-1
• ein-, zwei- und dreiphasiges Laden
• geeignet für TN- und TT-Netze
• integrierte Temperaturüberwachung
• DC-Fehlerstromüberwachung
• Statusinformationen per LED-Anzeige
• anschlussfertig vorverdrahtet
• inklusive 5-m-Ladekabel mit Typ 2 Ladestecker und Kabelhalterung
• Einspeisung von oben oder unten
• Edelstahl-Designelemente
• Ladeleistung kann auf einen festen Wert begrenzt werden, Werkseinstellung 11 kW
• Modbus RTU Protokoll über RS-485 Schnittstelle für eine bidirektionelle Kommunikation
• Anzusteuern über Modbus RTU für dynamisches Lastmanagement, dynamisches PV-optimiertes Laden und digitale Authentifizierung (per Web/App) mit externer Steuerung (ASKI, Smart1Solutions, Loxone, Comexio)
• Potentialfreier Freigabekontakt für z. B. PV-Anlagen, Rundsteuerempfänger
• mit Schlüsselschalter zur Autorisierung

IP 66 IK 08

PC	Polycarbonat
L	lackiert

Stammdaten

Artikelnummer	6570022
Typ	WB AC BL KS
Bezeichnung 1	Wallbox
Bezeichnung 2	Key
Hersteller	OBO
Dimension	330x300x127
Farbe	schwarz
Werkstoff	Polycarbonat
Oberfläche	lackiert
Oberflächennorm	
Kleinste VK-Einheit	1
Mengeneinheit	Stück
Gewicht	613,2 kg
Gewichtseinheit	kg/100 St.
CO2 Fußabdruck (GWP) Cradle-to-Gate	15,9678 kg CO2e / 1 Stück

Technisches Datenblatt

Ion Wallbox Key

Artikelnummer: 6570022

Abmessungen

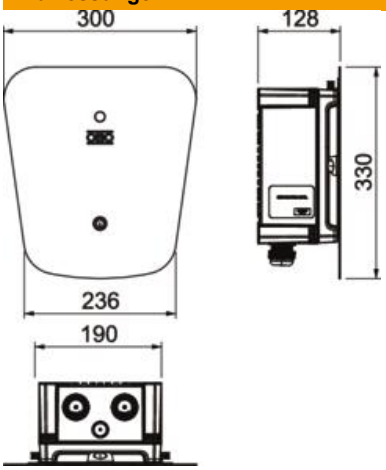

Breite	300 mm
Höhe	330 mm

Technische Daten

Anzahl der SCHUKO-Steckdosen	0
ROHS Konform	exempt
Schutzart	IP66
Schutzgrad IK-Code	IK08
Tiefe	127 mm
Überspannungsschutz	nein
Ausführung	3-phasig
Anzahl der Ladepunkte	1
Max. Leistung pro Ladepunkt	22 kW
Nennanschlussleistung	22 kW
Montageart	Wandmontage
Anzahl der Ladekupplungen Typ 1	0
Anzahl der Ladekupplungen Typ 1 CCS	0
Anzahl der Ladekupplungen Typ 2	1
Anzahl der Ladekupplungen Typ 2 CCS	0
Anzahl der Ladesteckdosen Typ 2	0
Anzahl der Ladekupplungen GB AC	0
Anzahl der Ladekupplungen GB DC	0
Anzahl der Ladesteckdosen GB	0
Anzahl der Ladesteckdosen Typ 3	0
Anzahl der Ladekupplungen CHAdeMO	0
Anzahl der CEE-Steckdosen	0
Mit Hausanschlusskasten (HAK)	nein
Anzahl der FI-Schalter Typ A	0
Anzahl der FI-Schalter Typ B	0
Mit Leistungsschutzschalter	nein
Mit Kommunikationsschnittstelle	ja

Technische Daten

Mit Energiezähler	nein
Funktion Zugangskontrolle	ja
Mit Lastmanagement	nein
IFTTT Unterstützung	nein