Technisches Datenblatt

MSR-Schutz für 2-polige Stromversorgung mit leckstrom-freier Fernsignalisierung 230 V AC/DC
Artikelnummer: 5097939

Überspannungsschutz / Netzfeinschutz Typ 3 nach EN 61643-11 mit leckstromfreier Fernsignalisierung

- mit Fernsignalisierung: potentialfreier Öffnerkontakt zur Funktionsüberwachung
- mit montagefreundlichen, schraublosen Anschlussklemmen
- im platzsparenden 17,5-mm-Rastermaß
- Y-Schaltung

Anwendung: Universeller Einsatz auf 35-mm-Hutprofilschiene.

Type 3 | LPZ 2→3 | FS

Stammdaten

Artikelnummer	5097939
Typ	VF2-230-AC/DC-FS
Bezeichnung 1	Blitzbarriere
Bezeichnung 2	mit Fernsignalisierung
Hersteller	OBO
Dimension	230V AC
Kleinste VK-Einheit	1
Mengeneinheit	Stück
Gewicht	6 kg
Gewichtseinheit	kg/100 St.
CO2 Fußabdruck (GWP) Cradle-to-Gate	0,602 kg CO2e / 1 Stück

Technisches Datenblatt

MSR-Schutz für 2-polige Stromversorgung mit leckstrom-freier Fernsignalisierung 230 V AC/DC
Artikelnummer: 5097939

Abmessungen

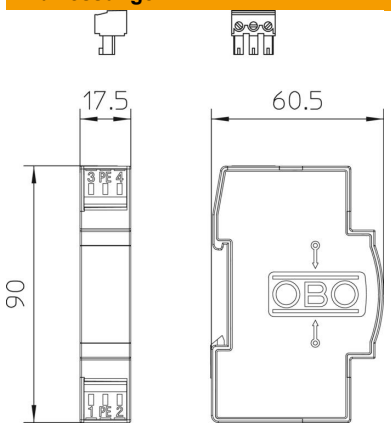

Technische Daten

[redacted]

Ansprechzeit	<25 ns
Ausblasend	nein
Baubreite in Teilungseinheiten (TE, 17,5mm)	1
Betriebstemperatur max.	80 °C
Betriebstemperatur min.	-40 °C
Fernsignalisierung	ja
FM-Kontakte	Öffner
Höchste Dauerspannung AC	255 V
Höchste Dauerspannung DC	350 V
Leiterquerschnitt starr (ein-/mehr-drähtig) max.	2,5 mm²
Leiterquerschnitt starr (ein-/mehr-drähtig) min.	0,14 mm²
LPZ	2→3
Maximaler Ableitstoßstrom (8/20 µs)	7 kA
Montageart	Hutschiene 35 mm
Nennableitstoßstrom (8/20 µs)	2,5 kA
Netzform	sonstige
Nennlaststrom (Ein- / Ausgangs-klemme)	20 A
Polzahl	3
Prüfklasse Typ 3	ja
ROHS Konform	ja
Schutzart	IP20
Schutzpegel [L-N]	≤1000
Schutzpegel Ader - Ader	< 1000 V
Schutzpegel Ader - Erde	< 1400 V
Signalisierung am Gerät	keine
SPD nach EN 61643-11	Typ 3
SPD nach IEC 61643-11	class III
Temperatureinsatzbereich max.	80 °C
Temperatureinsatzbereich min.	-40 °C