Ficha Técnica

Conector Modul 45connect®

Referencia: 6117198

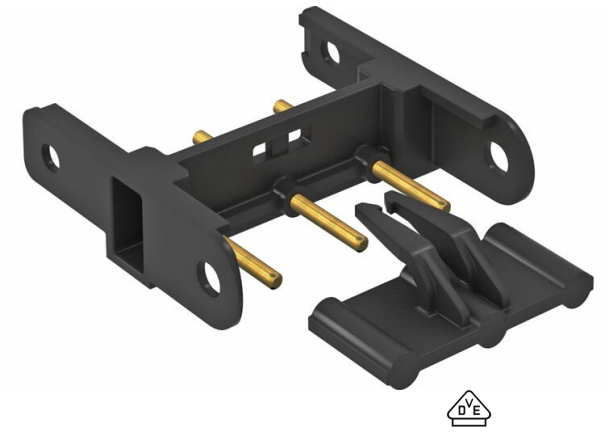

PA Poliamida

Adaptador de conexión para la unión de tomas de corriente STD-D0C/STD-D3C o STD-F0C/STD-F3C.

Nota: Se permiten combinaciones de tomas de corriente usando como máximo de 2 adaptadores de unión.

Datos maestros

Referencia	6117198
Tipo	VB-SKS S
Denominación 1	Conector
Denominación 2	para enchufe hembra SKS/S
Fabricante	OBO
Color	Negro
Material	Poliamida
Unidad VK más pequeña	10
Cantidad	Pieza
Peso	0,59 kg
Unidad de peso	kg/100 ud.
Huella de CO2 (GWP) Cradle-to-Gate	0,0307 kg CO2e / 1 Unidad

Ficha Técnica

Conector Modul 45connect®

Referencia: 6117198

Dimensiones

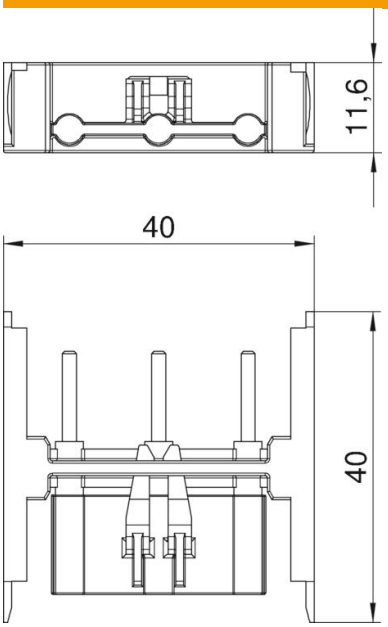

Ancho	40 mm
Altura	11,6 mm

Datos técnicos

Con cierre	no
Programa astronómico	no
Mecanismo de expulsión	no
Libre de halógenos	sí
Montaje aislado	no
Tapa abatible	no
Con interruptor de encendido/ apagado	no
Con alimentación eléctrica USB integrada	no
Con fusible para corrientes débiles	no
Con iluminación de función	no
Con iluminación de orientación	no
Tensión nominal	250 V
Corriente nominal	16 A
Conforme a ROHS	sí
Profundidad	40 mm
Transparente	no
Generador de números aleatorios	no
Protección contra sobretensiones	no