# Technisches Datenblatt

## Kabelverschraubung, metrisches Gewinde extra lang, schwarz

## Artikelnummer: 2022987

Kabelverschraubung mit metrischem Anschlussgewinde in Hutmutterbauart, für Kabelabzweigkästen, Gehäuse, Verteilerschränke im privaten und industriellen Bereich. Mit Zugentlastung und integrierter Dichtlippe, geprüft nach DIN EN 62444. Schutzklasse IP68. Einsetzbar von -20°C bis +65°C.
Um Beschädigungen aufgrund unterschiedlichen Materialverhaltens auszuschließen, auf Materialmixe verzichten.
Artikel aus Polyamid (Kabelverschraubungen) ausschließlich mit Polyamid-Zubehörteilen (z. B.Gegenmuttern, Reduktionen, Erweiterungen usw.
) verwenden. Artikel aus Polystyrol ausschließlich mit Polystyrol-Zubehörteilen verwenden.

650° UV RESISTANT IP 68 M

PA Polyamid

### Stammdaten

| | |
|---|---|
| Artikelnummer | 2022987 |
| Typ | V-TEC VM LL20 SW |
| Bezeichnung 1 | Kabelverschraubung |
| Bezeichnung 2 | vollmetrisch lang 24mm |
| Hersteller | OBO |
| Dimension | M20 |
| Farbe | schwarz |
| Werkstoff | Polyamid |
| Kleinste VK-Einheit | 50 |
| Mengeneinheit | Stück |
| Gewicht | 1 kg |
| Gewichtseinheit | kg/100 St. |
| CO2 Fußabdruck (GWP) Cradle-to-Gate | 0,0561 kg CO2e / 1 Stück |

# Technisches Datenblatt

## Kabelverschraubung, metrisches Gewinde extra lang, schwarz

## Artikelnummer: 2022987

### Abmessungen

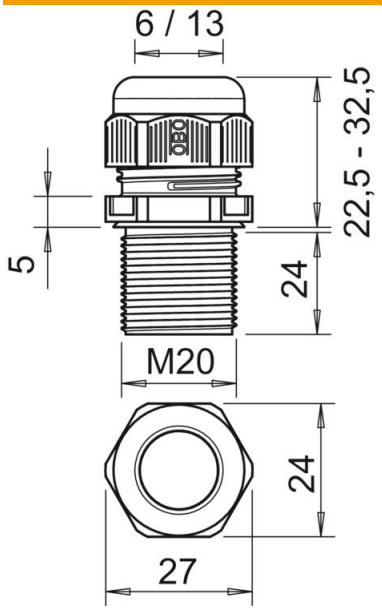


| | |
|---|---|
| Maß E | 27 mm |
| Maß L max. | 32,5 mm |
| Maß L min. | 22,5 mm |
| Maß L1 | 24 mm |
| Maß L2 | 5 mm |

### Technische Daten

| | |
|---|---|
| Art der Dichtung | Dichtring |
| Ausführung | gerade |
| Biegeschutz | nein |
| Dichtbereich D max. | 13 mm |
| Dichtbereich D min. | 6 mm |
| explosionsgeschützt | nein |
| Flachkabelverschraubung | nein |
| flammwidrig | nach VDE 0471/DIN 695 Teil 2-1, Prüftemperatur 650°C |
| für Ex-Zone | ohne |
| für Ex-Zone Gas | ohne |
| für Ex-Zone Staub | ohne |
| Gewinde | M20 x 1,5 |
| Gewindeart | metrisch |
| Gewindelänge | 24 mm |
| Gewindenenngröße | 20 |
| Gewindesteigung | 1,5 mm |
| Glasfaserverstärkt | nein |
| Halogenfrei | ja |
| Instabiler Drehmoment | 3,75 Nm |
| Kategorie der Schlageinwirkung | 3 |
| Kategorie der Zugentlastung | A |
| Mehrfach Dichteinsatz | nein |
| Mit Gegenmutter | nein |
| ROHS Konform | ja |
| Schlagfest | nein |
| Schlüsselweite | 24 |
| Schutzart | IP68 |

# Technisches Datenblatt

## Kabelverschraubung, metrisches Gewinde extra lang, schwarz

## Artikelnummer: 2022987

### Technische Daten

| | |
|---|---|
| Sechskant Eckmaß | 27 mm |
| Teilbare Verschraubung | nein |
| Temperatureinsatzbereich max. | 65 °C |
| Temperatureinsatzbereich min. | -20 °C |
| Zugentlastungsmöglichkeit | ja |