# Technisches Datenblatt

## Kabelverschraubung, metrisches Gewinde, Set mit Gegenmutter, lichtgrau
## Artikelnummer: 2022770

Kabelverschraubung mit metrischem Anschlussgewinde in Hutmutterbauart, für Kabelabzweigkästen, Gehäuse, Verteilerschränke im privaten und industriellen Bereich. Mit Zugentlastung und integrierter Dichtlippe, geprüft nach DIN EN 62444. Schutzklasse IP68. Einsetzbar von -20°C bis +65°C. Inklusive Gegenmutter.
Um Beschädigungen aufgrund unterschiedlichen Materialverhaltens auszuschließen, auf Materialmixe verzichten.
Artikel aus Polyamid (Kabelverschraubungen) ausschließlich mit Polyamid-Zubehörteilen (z. B.Gegenmuttern, Reduktionen, Erweiterungen usw.
) verwenden. Artikel aus Polystyrol ausschließlich mit Polystyrol-Zubehörteilen verwenden.

IP 68 M

PA Polyamid

### Stammdaten

| | |
|---|---|
| Artikelnummer | 2022770 |
| Typ | V-TEC VM32+ LGR |
| Bezeichnung 1 | Kabelverschraubung |
| Bezeichnung 2 | mit Gegenmutter |
| Hersteller | OBO |
| Dimension | M32 |
| Farbe | lichtgrau; RAL 7035 |
| Werkstoff | Polyamid |
| Kleinste VK-Einheit | 20 |
| Mengeneinheit | Stück |
| Gewicht | 2,84 kg |
| Gewichtseinheit | kg/100 St. |
| CO2 Fußabdruck (GWP) Cradle-to-Gate | 0,1283 kg CO2e / 1 Stück |

# Technisches Datenblatt

## Kabelverschraubung, metrisches Gewinde, Set mit Gegenmutter, lichtgrau
## Artikelnummer: 2022770

### Abmessungen

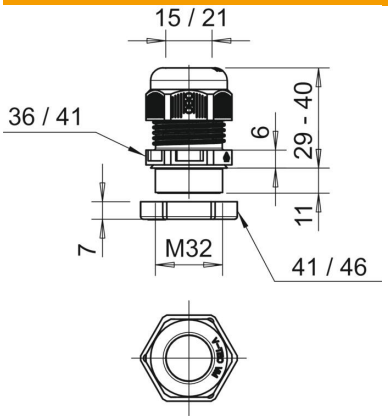


| | |
|---|---|
| Maß E1 (mm) | 41 mm |
| Maß E2 | 46 mm |
| Maß L max. | 40 mm |
| Maß L min. | 29 mm |
| Maß L1 | 11 mm |
| Maß L2 | 6 mm |
| Maß L3 | 7 mm |

### Technische Daten

| | |
|---|---|
| Art der Dichtung | Dichtring |
| Ausführung | gerade |
| Biegeschutz | nein |
| Dichtbereich D max. | 21 mm |
| Dichtbereich D min. | 15 mm |
| explosionsgeschützt | nein |
| Flachkabelverschraubung | nein |
| flammwidrig | nach VDE 0471/DIN 695 Teil 2-1, Prüftemperatur 650°C |
| für Ex-Zone | ohne |
| für Ex-Zone Gas | ohne |
| für Ex-Zone Staub | ohne |
| Gewinde | M32 x 1,5 |
| Gewindeart | metrisch |
| Gewindelänge | 11 mm |
| Gewindenenngröße | 32 |
| Gewindesteigung | 1,5 mm |
| Glasfaserverstärkt | nein |
| Halogenfrei | ja |
| Instabiler Drehmoment | 7,5 Nm |
| Mehrfach Dichteinsatz | nein |
| Mit Gegenmutter | nein |
| ROHS Konform | ja |
| Schlagfest | nein |
| Schlüsselweite 1 | 36 mm |
| Schlüsselweite 2 | 41 mm |
| Schutzart | IP68 |
| Teilbare Verschraubung | nein |
| Temperatureinsatzbereich max. | 65 °C |
| Temperatureinsatzbereich min. | -20 °C |
| Zugentlastungsmöglichkeit | ja |