Ficha Técnica

Prensaestopas con tuerca de sombrerete, rosca PG, niquelado

Referencia: 2085615

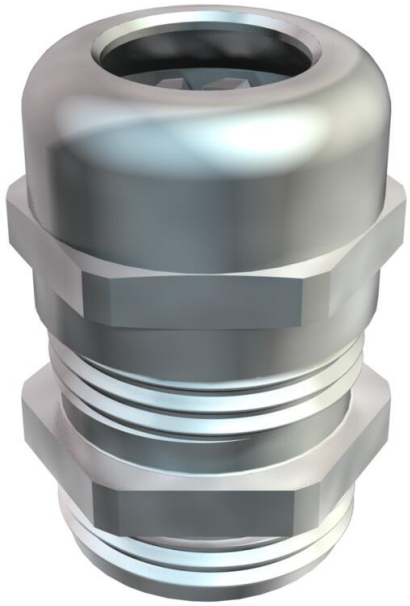

Prensaestopas tipo tuerca de capuchón con amplia zona estanca, así como con descarga de tracción y protección contra la torsión para situaciones donde se exija una alta estanquidad con rosca de conexión PG según DIN 40430.
Empaquetadura de caucho cloropreno/nitrílico, con anillo de sellado premontado en la rosca de conexión.
Grado de protección IP68 a 5 bar / 1 h, verificado según DIN EN 62444.
Longitud de rosca de conexión "normal", conforme a DIN 46320.
* Precios según anotación DEL.
Para evitar daños debidos al diferente comportamiento de los materiales, no deben combinarse materiales distintos.
Utilizar artículos de poliamida (prensaestopas) exclusivamente con accesorios de poliamida (p. ej., contratuercas, reducciones, ampliaciones, etc.). Utilizar artículos de poliestireno exclusivamente con accesorios de poliestireno.

CE UKCA IP 68 Pg

CuZn 37 Latón

N niquelado

Datos maestros

Referencia	2085615
Tipo	V-TEC PG9 MS
Denominación 1	Prensaestopas
Fabricante	OBO
Dimensión	PG9
Material	Latón
Superficie	niquelado
Norma superficies	
Unidad VK más pequeña	50
Cantidad	Pieza
Peso	1,6 kg
Unidad de peso	kg/100 ud.
Huella de CO2 (GWP) Cradle-to-Gate	0,0743 kg CO2e / 1 Unidad

Ficha Técnica

Prensaestopas con tuerca de sombrerete, rosca PG, niquelado

Referencia: 2085615

Dimensiones

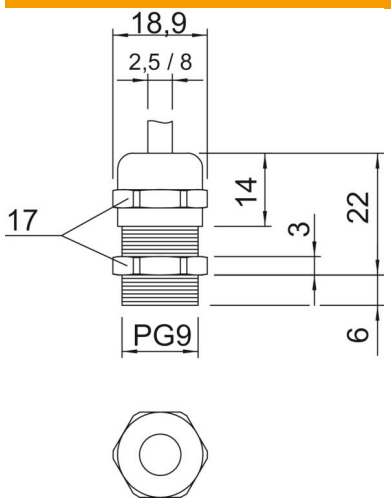

Medida E	18,9 mm
Medida L máx.	22 mm
Medida L1	6 mm
Medida L2	3 mm
Medida L3	14 mm

Datos técnicos

Tipo de junta	Junta tórica
Versión	Recto
Protección de torsión	no
Sellado D máx.	8 mm
Sellado D mín.	2,5 mm
protegido contra explosiones	no
Racor de cable plano	no
Para zona Ex	Sin
Para zona Ex con gas	Sin
Para zona Ex con polvo en suspensión	Sin
Rosca	Pg 9
Tipo de rosca	PG
Largo de la rosca	6 mm
Tamaño nominal de rosca	9
Reforzado con fibra de vidrio	no
Libre de halógenos	no
Empaquetadura múltiple	no
Con contratuerca	no
Conforme a ROHS	exento
A prueba de impactos	no
Ancho de llave	17
Clase de protección	IP68
Prensaestopas divisibles	no
Rango de temperatura máx.	100 °C
Rango de temperatura	-20 °C
Descarga de esfuerzo y protección contra la torsión D2 máx.	8 mm
Descarga de esfuerzo y protección contra la torsión D2 mín.	3,5 mm

Ficha Técnica

Prensaestopas con tuerca de sombrerete, rosca PG, niquelado

Referencia: 2085615

Datos técnicos

Posibilidad de descarga de tracción	sí