Technisches Datenblatt

Kabelverschraubung, PG-Gewinde, lichtgrau

Artikelnummer: 2024756

Kabelverschraubung mit PG-Anschlussgewinde in Hutmutterbauart, für Kabelabzweigkästen, Gehäuse, Verteilerkästen im privaten und industriellen Bereich. Mit Zugentlastung und integrierter Dichtlippe, geprüft nach DIN EN 62444. Schutzklasse IP68. Einsetzbar von -20°C bis +65°C.
Um Beschädigungen aufgrund unterschiedlichen Materialverhaltens auszuschließen, auf Materialmixe verzichten.
Artikel aus Polyamid (Kabelverschraubungen) ausschließlich mit Polyamid-Zubehörteilen (z. B.Gegenmuttern, Reduktionen, Erweiterungen usw.
) verwenden. Artikel aus Polystyrol ausschließlich mit Polystyrol-Zubehörteilen verwenden.

750° UV RESISTANT IP 68 Pg

PA Polyamid

Stammdaten

Artikelnummer	2024756
Typ	V-TEC PG16 LGR
Bezeichnung 1	Kabelverschraubung
Hersteller	OBO
Dimension	PG16
Farbe	lichtgrau; RAL 7035
Werkstoff	Polyamid
Kleinste VK-Einheit	25
Mengeneinheit	Stück
Gewicht	1,38 kg
Gewichtseinheit	kg/100 St.
CO2 Fußabdruck (GWP) Cradle-to-Gate	0,0656 kg CO2e / 1 Stück

Technisches Datenblatt

Kabelverschraubung, PG-Gewinde, lichtgrau

Artikelnummer: 2024756

Abmessungen

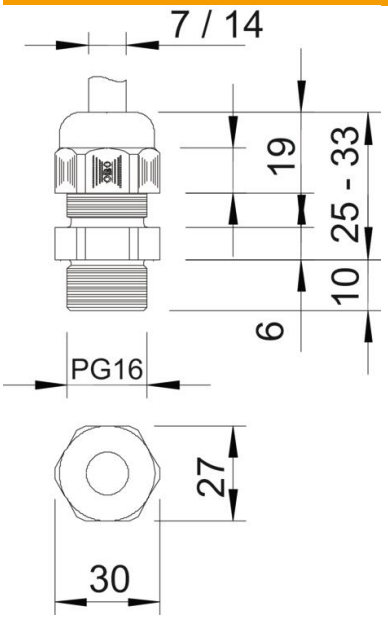

Maß E	30 mm
Maß L max.	33 mm
Maß L min.	25 mm
Maß L1	10 mm
Maß L2	6 mm
Maß L3	19 mm

Technische Daten

Art der Dichtung	Dichtring
Ausführung	gerade
Biegeschutz	nein
Dichtbereich D max.	14 mm
Dichtbereich D min.	7 mm
explosionsgeschützt	nein
Flachkabelverschraubung	nein
für Ex-Zone	ohne
für Ex-Zone Gas	ohne
für Ex-Zone Staub	ohne
Gewinde	Pg 16
Gewindeart	PG
Gewindelänge	10 mm
Gewindenenngröße	16
Gewindesteigung	1,41 mm
Glasfaserverstärkt	nein
Halogenfrei	ja
Instabiler Drehmoment	3,67 Nm
Mehrfach Dichteinsatz	nein
Mit Gegenmutter	nein
ROHS Konform	ja
Schlagfest	nein
Schlüsselweite	27
Schutzart	IP68
Sechskant Eckmaß	30 mm
Teilbare Verschraubung	nein

Technische Daten

Temperatureinsatzbereich max.	65 °C
Temperatureinsatzbereich min.	-20 °C
Zugentl. und Verdrehschutz D2 max.	14 mm
Zugentl. und Verdrehschutz D2 min.	7 mm
Zugentlastungsmöglichkeit	ja