# Technisches Datenblatt

## Kabelabzweigkasten T60, mit Einsteckdichtung, transparenter hoher Deckel
## Artikelnummer: 2007750

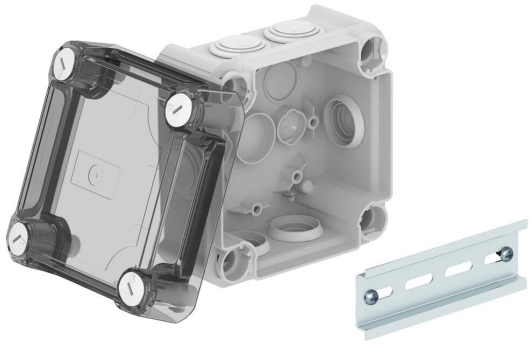

Kabelabzweigkasten zum Verbinden von Kabeln und Leitungen im Innenbereich und geschützten Außenbereichen. Quadratische Form mit Einsteckdichtungen an den Seiten und Ausschlageinführungen im Boden. Geeignet für die Wand-/Deckenmontage und die Montage auf Montageblechen. Mit der Möglichkeit zur Innenbefestigung und Montage über die Eckdome. Hoher, transparenter Deckel mit Schnellverschluss, plombierbar. Hergestellt aus halogenfreien und UV-resistenten Materialien.
Inklusive Hutprofilschiene.
Kabelabzweigkasten gemäß DIN EN 60670. Flammwidrig nach DIN EN 60695-2-11, Prüftemperatur 650°C. Schlagfestigkeit IK07 gemäß DIN EN 50102.
Lichte Innenmaße: 100x100x65 mm

HALOGEN FREE · 650° · IP 66 · M25 · 7 · 500 V · 6 mm² · IK 07

PP/PC Polypropylen / Polycarbonat

### Stammdaten

| | |
|---|---|
| Artikelnummer | 2007750 |
| Typ | T 60 HD TR |
| Bezeichnung 1 | Kabelabzweigkasten |
| Bezeichnung 2 | mit hohem transparentem Deckel |
| Hersteller | OBO |
| Dimension | 114x114x76 |
| Farbe | lichtgrau; RAL 7035 |
| Werkstoff | Polypropylen / Polycarbonat |
| Kleinste VK-Einheit | 1 |
| Mengeneinheit | Stück |
| Gewicht | 17,18 kg |
| Gewichtseinheit | kg/100 St. |
| CO2 Fußabdruck (GWP) Cradle-to-Gate | 0,7896 kg CO2e / 1 Stück |

# Technisches Datenblatt

## Kabelabzweigkasten T60, mit Einsteckdichtung, transparenter hoher Deckel
## Artikelnummer: 2007750

### Abmessungen

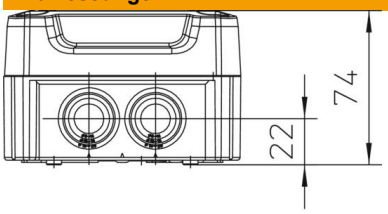


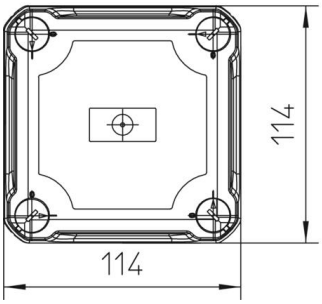


| | |
|---|---|
| Länge | 114 mm |
| Breite | 114 mm |
| Höhe | 74 mm |

### Technische Daten

| | |
|---|---|
| Anreihbar | ja |
| Anzahl der Einführungen | 7 |
| Art der Einführung | Einsteckdichtung |
| Art der Einführung | Kabel |
| Art der Gehäusedurchführung | sonstige |
| Bemessungsisolationsspannung Ui | 500 V |
| Bestückung | Tragschiene |
| Deckel | transparent |
| Deckelbefestigung | geschraubt |
| Einführung von Hinten | ja |
| Einführungen | 7xM25 |
| Explosionsgeprüfte Ausführung | nein |
| flammwidrig | nach VDE 0471/DIN 695 Teil 2-1, Prüftemperatur 650°C |
| Form | quadratisch |
| Funktionserhalt | ohne |
| für Ex-Zone | ohne |
| für Ex-Zone Gas | ohne |
| für Ex-Zone Staub | ohne |
| Halogenfrei | ja |
| Lichte Innenmaße | 100x100x65 mm |
| Mit Abschirmung | nein |
| Mit Deckel | ja |
| Montageart | Wand-/ Deckenmontage |
| Nennspannung | 500 V |
| Plombierbar | ja |
| ROHS Konform | ja |
| Schutzart | IP66 |
| Schutzgrad IK-Code | IK07 |
| Temperatureinsatzbereich max. | 65 °C |

### Technische Daten

| | |
|---|---|
| Temperatureinsatzbereich min. | -25 °C |
| Transparenter Deckel | ja |
| Witterungsbeständig | nein |