Scheda tecnica

Profilato di sospensione TP FS

Codice articolo: 6364365



Profilato di sospensione TP per il fissaggio a soffitti in calcestruzzo orizzontali. Se il profilato viene fissato al soffitto o se viene avvitato con un altro profilato per il rinforzo delle estremità è necessario utilizzare sempre il distanziatore tipo DS 4 per garantire maggiore stabilità.

Importante: utilizzare solo con mensole di lunghezza fino a 345 mm.

St	Acciaio
FS	zincato in continuo

Dati anagrafici

Codice articolo	6364365
Tipo	TPS 645 FS
Sigla 1	Profilato sospensione TP
Produttore	OBO
Dimensione	L645mm
Colore	zinco
Materiale	Acciaio
Super- ficie	zincato in continuo
Norma per superfici	DIN EN 10346
Unità VK più piccola	1
Unità	Pezzo
Peso	99 kg
Unità di peso	kg/100 pz.
Impronta CO2 (GWP) dalla culla al cancello	2,3647 kg CO2e / 1 Pezzo

Scheda tecnica

Profilato di sospensione TP FS

Codice articolo: 6364365

Misure

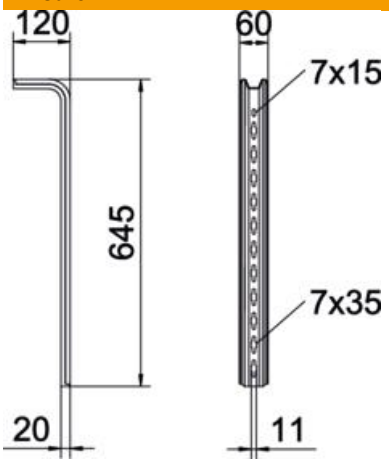

Lunghezza	645 mm
Larghezza	60 mm
Altezza	120 mm
Dimensione H	120 mm
Dimensione L	645 mm

Dati tecnici

Versione	Profilo a S
Mantenimento funzionale	no
Conformità ROHS	sì

Carichi

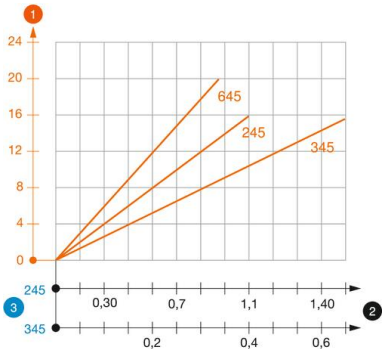

Schema di sollecitazione profilato TP tipo TPS

1. Flessione dell'estremità del profilato di sospensione con carico mensola ammissibile.
2. Carico mensola ammissibile in kN senza peso operatore
3. Lunghezza mensola in mm

—— Curva di carico con lunghezza profilato in mm

Parametri tassello per profilato di sospensione TP

carico su un lato			
	Carico massimo [kN]		
	Larghezza mensola [mm]		
Tipo tassello	145	245	345
BZ3 8x75/0-20	1,48	0,93	0,68
BZ3 10x90/0-30	1,48	0,93	0,68

Carico massimo F = peso del cavo + passerella + mensola + profilato di sospensione. I valori nella tabella per il carico su entrambi i lati considerano la distanza tra gli assi esistente ai = 17 cm. La portata aumenta notevolmente per un impiego in calcestruzzo non fessurato. I valori indicati si riferiscono a calcestruzzo della classe di resistenza C20/25. Devono essere rispettate le condizioni per il montaggio dell'omologazione DIBt (tassello)!