Technisches Datenblatt

Endstück SL ESre2050

Artikelnummer: 6132277



Endstück (rechts) als Formteil für den Sockelleistenkanal.
Für einen sauberen Abschluss des Kanalsystems. Zum Aufstecken auf die Kanalenden.

PVC Polyvinylchlorid

Stammdaten

Artikelnummer	6132277
Typ	SL ESre2050 rws
Bezeichnung 1	Endstück rechts
Bezeichnung 2	SL 20x50 9010
Hersteller	OBO
Farbe	reinweiß; RAL 9010
Werkstoff	Polyvinylchlorid
Kleinste VK-Einheit	10
Mengeneinheit	Stück
Gewicht	0,5 kg
Gewichtseinheit	kg/100 St.
CO2 Fußabdruck (GWP) Cradle-to-Gate	0,0223 kg CO2e / 1 Stück

Technisches Datenblatt

Endstück SL ESre2050

Artikelnummer: 6132277

Abmessungen

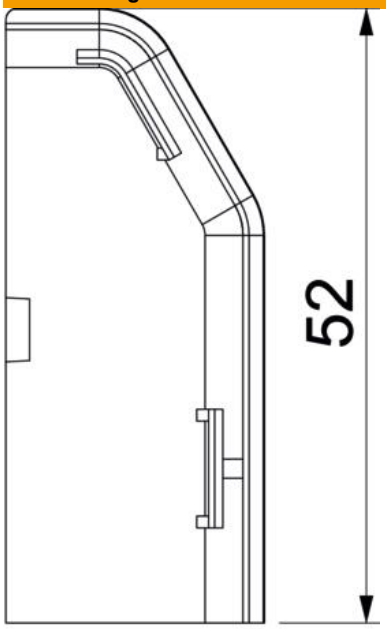

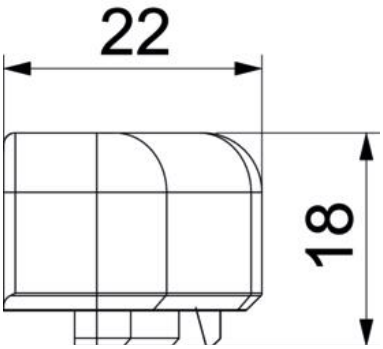

Länge	22 mm
Breite	18 mm
Höhe	52 mm

Technische Daten

Ausführung	rechts
Dekor	ohne
Dichtlippe Oberteil	ohne
Halogenfrei	nein
Mit Teppichleiste	nein
ROHS Konform	ja
Schutzart	IP40
Schutzgrad IK-Code	IK06
Temperatureinsatzbereich max.	60 °C
Temperatureinsatzbereich min.	-5 °C
Vorprägungen	nein