Technisches Datenblatt

90°-Bogen mit Z-Sprosse A4

Artikelnummer: 7099265

90° Bogen für Schiffsbau-Kabelleiter Typ SLZ L mit der Seitenhöhe 35 mm, mit eingeschweißten, gelochten Z-Sprossen.
Verbinder sind anteilig separat zu bestellen.

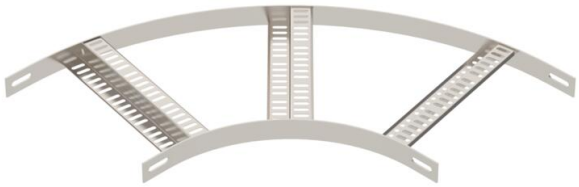

CE

A4	Edelstahl, rostfrei
2B	blank, nachbehandelt

Stammdaten

Artikelnummer	7099265
Typ	SLZB L 90 300 A4
Bezeichnung 1	Bogen 90°
Bezeichnung 2	mit Z-Sprosse
Hersteller	OBO
Dimension	B306mm
Farbe	edelstahl
Werkstoff	Edelstahl, rostfrei 1.4571
Oberfläche	blank, nachbehandelt
Oberflächennorm	
Kleinste VK-Einheit	1
Mengeneinheit	Stück
Gewicht	178,7 kg
Gewichtseinheit	kg/100 St.
CO2 Fußabdruck (GWP) Cradle-to-Gate	10,4129 kg CO2e / 1 Stück

Technisches Datenblatt

90°-Bogen mit Z-Sprosse A4

Artikelnummer: 7099265

Abmessungen

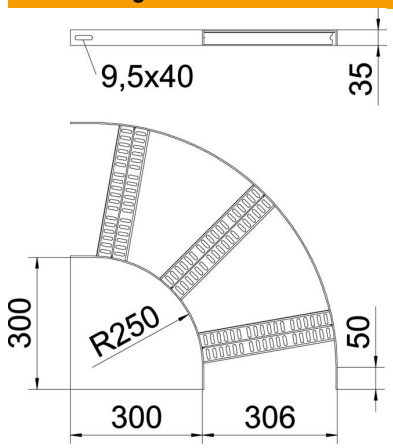

Breite	300 mm
Höhe	35 mm

Technische Daten

Abbiegung (Winkel)	90°
Ausführung der Sprossen	Profil gelocht
Ausführung des Seitenholms	flaches Profil
Ausführung Verbinder	ohne Verbinder
Funktionserhalt	nein
Richtungsänderung	horizontal
ROHS Konform	ja
Rostfreier Stahl, gebeizt	ja
Scharnierend	nein
Seitenlochung	nein
Weitspann-Ausführung	nein
Holmstärke	3 mm