Technisches Datenblatt

Sockelleistenkanal SLT 2050

Artikelnummer: 6132218



Sockelleistenkanal SL-T zur verdeckten Leitungsführung im Innenbereich. Die Farbe der Kanalunterteile kann fertigungsbedingt variieren.
Mit aufrastbarem Oberteil und Unterteil mit Bodenlochung zur direkten Wandmontage. Richtungsänderung mittels Gehrungsschnitt durchführen und Kanalenden mit Endstücken verschließen. Geräteträger zur Montage von Strom- und Datentechnik. Mit Teppichleiste für einen sauberen Abschluss.
Geprüft nach DIN EN 50085-1 und DIN EN 50085-2-1.
Unter- und Oberteil als Set verpackt im Karton. Die Kanalkupplungen müssen separat bestellt werden.

PVC Polyvinylchlorid

Stammdaten

Artikelnummer	6132218
Typ	SLT 2050 rws
Bezeichnung 1	Sockelleistenkanal
Bezeichnung 2	SL-T Set 20x50 Tepp. 9010
Hersteller	OBO
Farbe	reinweiß; RAL 9010
Werkstoff	Polyvinylchlorid
Kleinste VK-Einheit	2
Mengeneinheit	Meter
Gewicht	40,2 kg
Gewichtseinheit	kg/100 m
CO2 Fußabdruck (GWP) Cradle-to-Gate	0,8559 kg CO2e / 1 Meter

Technisches Datenblatt

Sockelleistenkanal SLT 2050

Artikelnummer: 6132218

Abmessungen

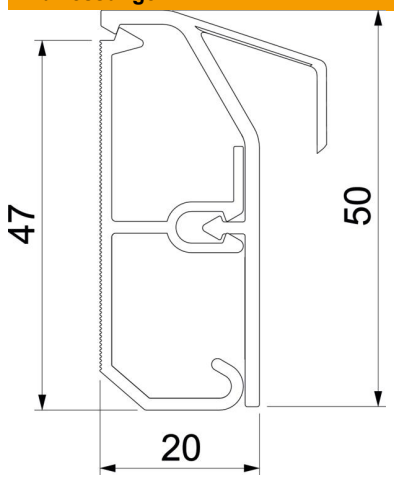

Länge	2.000 mm
Breite	50 mm
Höhe	20 mm

Technische Daten

Anzahl der festen Trennwände	1
Dekor	ohne
Dichtlippe Oberteil	ohne
Halogenfrei	nein
Mit Teppichleiste	ja
Montagelochung im Boden	ja
Nutzquerschnitt	580 mm²
Schutzart	IP40
Schutzfolie	nein
Schutzgrad IK-Code	IK06
Temperatureinsatzbereich max.	60 °C
Temperatureinsatzbereich min.	-5 °C