Technisches Datenblatt

Steigeleiter SLM50

Artikelnummer: 6010024

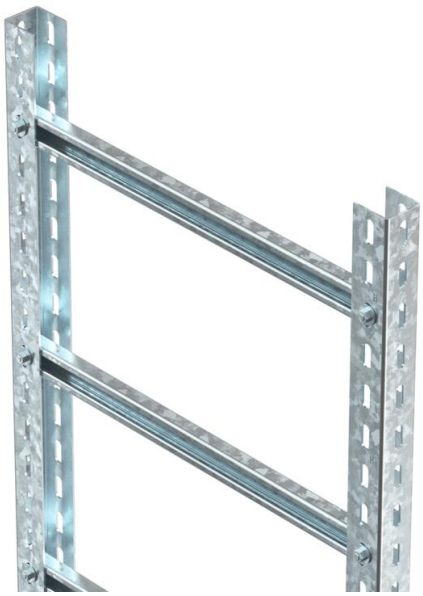

Schweres Steigeleiter-System für den elektrischen Funktionserhalt nach DIN 4102 Teil 12. Zugelassene Schellen Typ BS-U1-M-… FT. Lieferung erfolgt unmontiert.
Sprossen Typ C 40/... und Schrauben Typ FRS 8x35 werden zu Holmprofilen unmontiert geliefert. Sprossenabstand: 300 mm

St	Stahl
FT	tauchfeuerverzinkt

Stammdaten

Artikelnummer	6010024
Typ	SLM50C40F 60 FT
Bezeichnung 1	Steigeleiter
Bezeichnung 2	Sprossenabstand 300mm
Hersteller	OBO
Dimension	600x3000mm
Farbe	zink
Werkstoff	Stahl
Oberfläche	tauchfeuerverzinkt
Oberflächennorm	DIN EN ISO 1461
Kleinste VK-Einheit	3
Mengeneinheit	Meter
Gewicht	846,667 kg
Gewichtseinheit	kg/100 m
CO2 Fußabdruck (GWP) Cradle-to-Gate	18,3737 kg CO2e / 1 Meter

Technisches Datenblatt

Steigeleiter SLM50

Artikelnummer: 6010024

Abmessungen

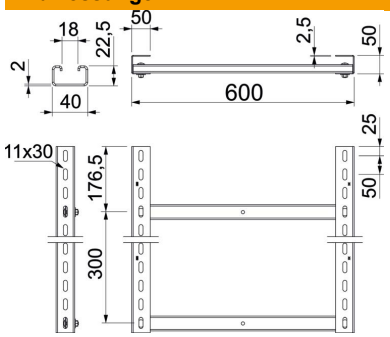

Länge	3.000 mm
Breite	600 mm
Höhe	50 mm
Maß B	600 mm
Schlitzmaß Sprosse	2,00

Technische Daten

Ausführung der Seitenwand	Profil (offen)
Ausführung der Sprossen	Profil ungelocht
Funktionserhalt	ja
ROHS Konform	ja
Rostfreier Stahl, gebeizt	nein
Seitenlochung	ja
Sprossenabstand	300 mm