Technisches Datenblatt

90°-Bogen 110 FT

Artikelnummer: 6225176

Bogen 90° horizontal mit geschweißter Sprosse für alle Kabelleitertypen mit der Seitenhöhe 110 mm.
Verbinder sind anteilig separat zu bestellen.



St Stahl

FT tauchfeuerverzinkt

Stammdaten

Artikelnummer	6225176
Typ	SLB 90 1140R3 FT
Bezeichnung 1	Bogen 90°
Bezeichnung 2	für Kabelleiter
Hersteller	OBO
Dimension	110x400
Farbe	zink
Werkstoff	Stahl
Oberfläche	tauchfeuerverzinkt
Oberflächennorm	DIN EN ISO 1461
Kleinste VK-Einheit	1
Mengeneinheit	Stück
Gewicht	678,3 kg
Gewichtseinheit	kg/100 St.
CO2 Fußabdruck (GWP) Cradle-to-Gate	15,402 kg CO2e / 1 Stück

Technisches Datenblatt

90°-Bogen 110 FT

Artikelnummer: 6225176

Abmessungen

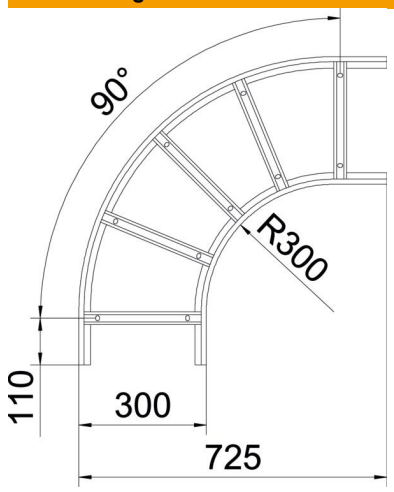

Breite	400 mm
Höhe	110 mm
Maß B	400 mm
Maß R	400 mm

Technische Daten

Abbiegung (Winkel)	90°
Ausführung der Sprossen	Profil ungelocht
Ausführung des Seitenholms	flaches Profil
Ausführung Verbinder	ohne Verbinder
Funktionserhalt	nein
Richtungsänderung	horizontal
ROHS Konform	ja
Rostfreier Stahl, gebeizt	nein
Scharnierend	nein
Seitenlochung	nein
Weitspann-Ausführung	nein
Holmstärke	2 mm