# Technisches Datenblatt

## Kabelrinne SKS-Magic® 110 FS

## Artikelnummer: 6059626

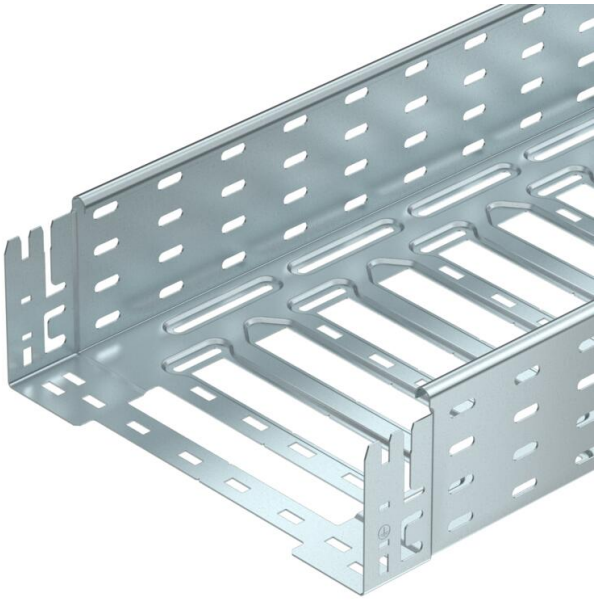

Kabelrinne mit integriertem Schnellbefestigungssystem. Die Nutzlänge der Kabelrinne beträgt 3.000 mm.
Die Kabelrinne verfügt über eine durchgängige Seitenlochung von 7 x 20 mm für die Installation zusätzlicher Verbindungs- und Montagebauteile.
Ab Kabelrinnenbreite 200 mm mit 30% Lochanteil, nach VdS Richtlinie 2092 zum Einsatz unter Sprinkleranlagen geeignet.
Der durchgängige Potentialausgleich ist ohne Zusatzbauteile gewährleistet.

| | |
|---|---|
| St | Stahl |
| FS | bandverzinkt |

### Stammdaten

| | |
|---|---|
| Artikelnummer | 6059626 |
| Typ | SKSM 160 FS |
| Bezeichnung 1 | Kabelrinne SKSM |
| Bezeichnung 2 | gelocht, mit Schnellverbindung |
| Hersteller | OBO |
| Dimension | 110x600x3050 |
| Farbe | zink |
| Werkstoff | Stahl |
| Oberfläche | bandverzinkt |
| Oberflächennorm | DIN EN 10346 |
| Kleinste VK-Einheit | 3 |
| Mengeneinheit | Meter |
| Gewicht | 667,278 kg |
| Gewichtseinheit | kg/100 m |
| CO2 Fußabdruck (GWP) Cradle-to-Gate | 22,6828 kg CO2e / 1 Meter |

# Technisches Datenblatt

## Kabelrinne SKS-Magic® 110 FS

## Artikelnummer: 6059626

### Abmessungen

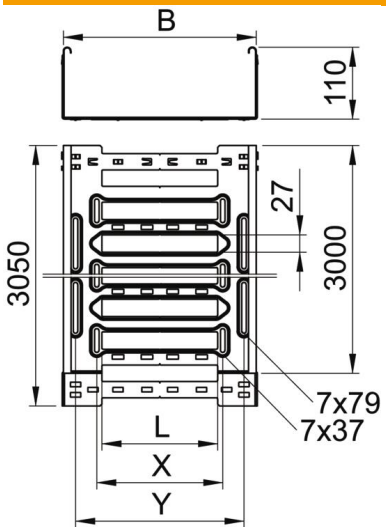


| | |
|---|---|
| Länge | 3.050 mm |
| Breite | 600 mm |
| Höhe | 110 mm |
| Blechstärke | 1,5 mm |
| Maß B | 600 mm |
| Maß L | 480 mm |
| Maß x | 496 mm |
| Maß y | 562 mm |

### Technische Daten

| | |
|---|---|
| Ausführung Verbinder | integrierter Verbinder |
| Befestigungsart Montage-System | Boden Decke Wand |
| Begehbar | nein |
| Funktionserhalt | nein |
| Mit Oberteil | nein |
| Montagelochung im Boden | ja |
| NATO Lochbild | nein |
| Nutzquerschnitt | 655 cm² |
| Nutzquerschnitt | 65500 mm² |
| ROHS Konform | ja |
| Rostfreier Stahl, gebeizt | nein |
| Seitenlochung | ja |
| Weitspann-Ausführung | nein |
| Magnetische Schirmdämpfung ohne Deckel | 20 dB |
| Magnetische Schirmdämpfung mit Deckel | 50 dB |
| Belastungstesttyp nach IEC 61537 | Typ II |
| Art des Verbinders Kabeltragsystem | Klickbefestigung |

### Belastungen

| | |
|---|---|
| einsetzbare Stützabstände min. | 1,5 m |
| einsetzbare Stützabstände max. | 4 m |
| NEMA Lastklasse | 8C |
| Stützabstand 1,5m | 3 kN/m |
| Stützabstand 2,0m | 2,34 kN/m |
| Stützabstand 2,5m | 1,74 kN/m |
| Stützabstand 3,0m | 1,2 kN/m |
| Stützabstand 3,5m | 0,72 kN/m |
| Stützabstand 4,0m | 0,3 kN/m |

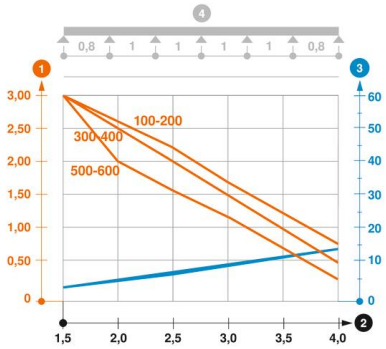


**Belastungsdiagramm Kabelrinne Typ SKSM 110**

1. Zulässige Kabelrinnen-/-leiterbelastung in kN/m ohne Mannlast
2. Stützweite in m
3. Holmdurchbiegung in mm bei zulässig kN/m
4. Belastungsschema beim Prüfverfahren

— Belastungskurve mit Kabelrinne/-leiterbreite in mm

— Holmdurchbiegungskurve je nach Stützweite