Technisches Datenblatt

Rahmenkassette Schwerlast, blind, RKSL, Nenngröße 350-3

Artikelnummer: 7405960

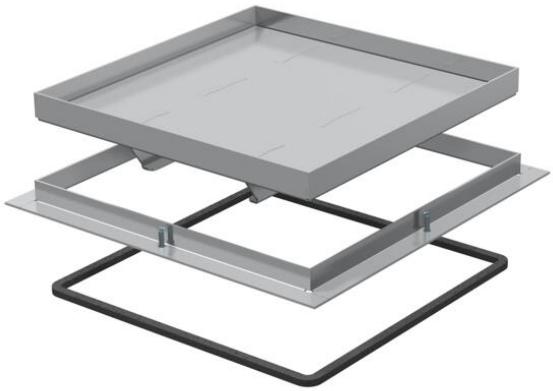

Rahmenkassette Schwerlast "blind" für die Herstellung einer Revisionsöffnung in der UZD350-3 in trocken oder nass gepflegten Fußböden. Belastungsklasse 2 bis 20 kN. Nur für glatte Bodenbeläge im Innenbereich geeignet.
Rahmenkassette Schwerlast "blind" für die Herstellung einer Revisionsöffnung in der Unterflurdose UZD350-3 in trocken oder nass gepflegten Fußböden. Belastungsklasse 2 bis 20 kN. Nur für glatte Bodenbeläge im Innenbereich geeignet.

A2 Edelstahl, rostfrei

Stammdaten

Artikelnummer	7405960
Typ	RK SL2 V3 30
Bezeichnung 1	Schwerlast-Rahmenkassette
Bezeichnung 2	blind
Hersteller	OBO
Dimension	383x383x30
Werkstoff	Edelstahl, rostfrei 1.4301
Kleinste VK-Einheit	1
Mengeneinheit	Stück
Gewicht	1400 kg
Gewichtseinheit	kg/100 St.
CO2 Fußabdruck (GWP) Cradle-to-Gate	53,9907 kg CO2e / 1 Stück

Abmessungen

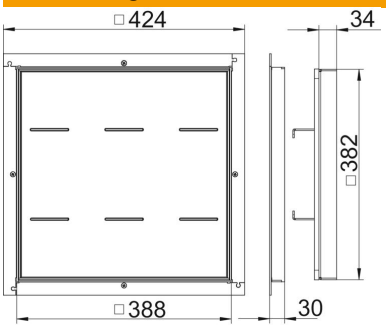

Maß A	424 mm
Maß B	388 mm
Maß C	382 mm
Maß h	30 mm

Technisches Datenblatt

Rahmenkassette Schwerlast, blind, RKSL, Nenngröße 350-3

Artikelnummer: 7405960

Technische Daten

Anzahl der Leitungsauslässe	0
Ausführung Leitungsauslass	Kein Leitungsauslass
Bodenpflege	nass
Estrichhöhe min.	70 mm
Fußbodenhöhe min.	100 mm
Geeignet für Doppelbodeneinbau	ja
Geeignet für Hohlbodeneinbau	ja
Geeignet für	Unterflurdosenaufbau
Geeignet für Unterflurdose	350
Geräteträger zur Aufnahme von Gerätebechern	nein
Länge Einbaumaß	390 mm
ROHS Konform	ja
Schutzart (IP) im genutzten Zustand	IP00
Schutzart (IP) im ungenutzten Zustand	IP44
Schutzgrad IK-Code	IK10
Schwerlastausführung	ja
Schwerlastklasse	20 kN (OBO SL2)
Bodenbelagdicke	24 mm