Technisches Datenblatt

Nivelliereinheit RKNEV2

Artikelnummer: 7405818

Zur fußbodenebenen Höheneinstellung der nivellierbaren Kassetteneinheiten und des estrichbündigen Kanalsystems OKB. Die VPE besteht aus 4 Nivelliereinheiten.
Die nachfolgende Tabelle zeigt die Höheneinstellbereiche der Nivelliereinheiten für die Kassetten und das OKB Kanalsystem. Die angegebenen Nivellierbereiche beziehen sich auf Oberkannte Rohfußboden bis Oberkannte Fußodenbelag.

St	Stahl
G	galvanisch verzinkt

Stammdaten

Artikelnummer	7405818
Typ	RK NEV2 230
Bezeichnung 1	Nivelliereinheit
Bezeichnung 2	für Kassette und OKB
Hersteller	OBO
Dimension	M8x230mm
Werkstoff	Stahl
Oberfläche	galvanisch verzinkt
Oberflächennorm	EN ISO 19598 / EN ISO 4042
Kleinste VK-Einheit	1
Mengeneinheit	Verpackungseinheit
Gewicht	40,634 kg
Gewichtseinheit	kg/100 VPE
CO2 Fußabdruck (GWP) Cradle-to-Gate	1,2231 kg CO2e / 4 Stück

Technisches Datenblatt

Nivelliereinheit RKNEV2

Artikelnummer: 7405818

Abmessungen

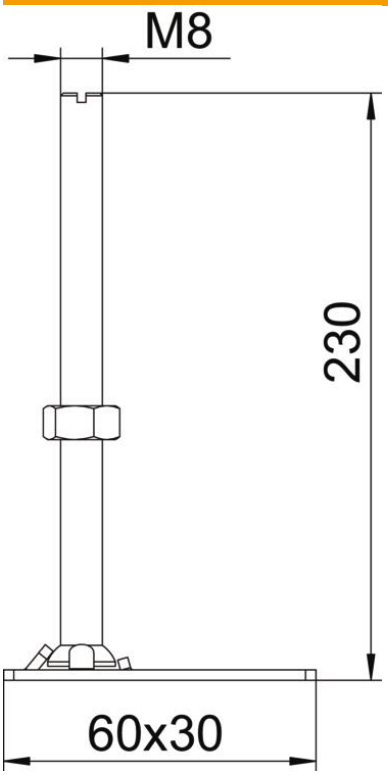

Maß h	230 mm

Technische Daten

Art des Zubehörs	sonstige
Nivellierbereich max.	310 mm
Nivellierbereich min.	260 mm
ROHS Konform	exempt
Geeignet für Kanäle	ja
Geeignet für Kassetten	ja
Mit Trittschalldämmung	nein
Material des Fußes	Metall