# Technisches Datenblatt

## 90°-Vertikalbogen, fallend 60 A2

## Artikelnummer: 7007157

Vertikalbogen 90° in fallender Ausführung für alle Kabelrinnentypen mit der Seitenhöhe 60 mm.
Der Vertikalbogen wird über das Ende der Kabelrinne geschoben und verschraubt.
Befestigungsmaterialien sind separat zu bestellen.

CE

| | |
|---|---|
| A2 | Edelstahl, rostfrei |
| 2B | blank, nachbehandelt |

### Stammdaten

| | |
|---|---|
| Artikelnummer | 7007157 |
| Typ | RBV 620 F A2 |
| Bezeichnung 1 | Vertikalbogen 90° |
| Bezeichnung 2 | fallend |
| Hersteller | OBO |
| Dimension | 60x200 |
| Farbe | edelstahl |
| Werkstoff | Edelstahl, rostfrei 1.4301 |
| Oberfläche | blank, nachbehandelt |
| Oberflächennorm | |
| Kleinste VK-Einheit | 1 |
| Mengeneinheit | Stück |
| Gewicht | 84 kg |
| Gewichtseinheit | kg/100 St. |
| CO2 Fußabdruck (GWP) Cradle-to-Gate | 5,9991 kg CO2e / 1 Stück |

# Technisches Datenblatt

## 90°-Vertikalbogen, fallend 60 A2

## Artikelnummer: 7007157

### Abmessungen

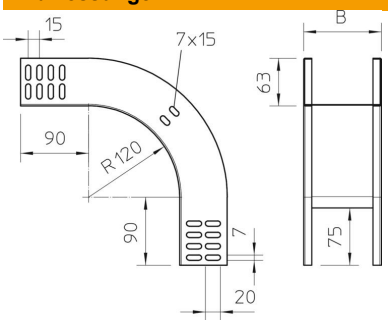


| | |
|---|---|
| Breite | 200 mm |
| Breite | 8 in |
| Höhe | 60 mm |
| Höhe | 2 in |
| Blechstärke | 1 mm |
| Maß<br>B | 200 mm |

### Technische Daten

| | |
|---|---|
| Abbiegung (Winkel) | 90° |
| Ausführung Verbinder | ohne Verbinder |
| Bauform | Bogen starr |
| Funktionserhalt | nein |
| Mit Oberteil | nein |
| Montagelochung im Boden | nein |
| NATO Lochbild | nein |
| Richtungsänderung | vertikal fallend |
| ROHS Konform | ja |
| Rostfreier Stahl, gebeizt | nein |
| Seitenlochung | nein |
| Temperatureinsatzbereich max. | 120 °C |
| Temperatureinsatzbereich min. | -20 °C |
| Weitspann-Ausführung | nein |
| Art des Verbinders Kabeltragsys-tem | geschraubt |