Technisches Datenblatt

Kabelbügel für Deckenmontage, Kanalhöhe 80 mm

Artikelnummer: 7218148

Installationshilfe gegen Herausfallen der Kabel bei Deckenmontage des Installationskanals PLM D 0810.



St Stahl

FS bandverzinkt

Stammdaten

Artikelnummer	7218148
Typ	PLM CB 0810 FS
Bezeichnung 1	Kabelbügel
Bezeichnung 2	für Deckenmontage
Hersteller	OBO
Dimension	44x45x62
Farbe	zink
Werkstoff	Stahl
Oberfläche	bandverzinkt
Oberflächennorm	DIN EN 10346
Kleinste VK-Einheit	10
Mengeneinheit	Stück
Gewicht	9,3 kg
Gewichtseinheit	kg/100 St.
CO2 Fußabdruck (GWP) Cradle-to-Gate	0,3218 kg CO2e / 1 Stück

Technisches Datenblatt

Kabelbügel für Deckenmontage, Kanalhöhe 80 mm

Artikelnummer: 7218148

Abmessungen

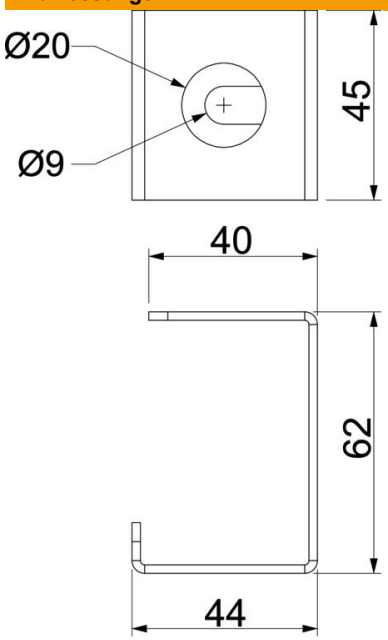

Maß B	44 mm
Maß b	40 mm
Maß H	62 mm
Maß T	45 mm

Technische Daten

Art des Zubehörs	sonstige
Befestigungsart	schraubbar
ROHS Konform	ja
Zubehör	ja
Ersatzteil	nein