# Technisches Datenblatt

## Montageschiene MS4141, Schlitzweite 22mm, FT, Seitenlochung

## Artikelnummer: 1123005

Schwere C-Profilschiene zur individuellen Installation von Tragekonstruktionen für z.B. Kabelrinnen oder als Konsole für Schaltschränke. Auch verwendbar zur Kabelverlegung, in Verbindung mit Bügelschellen mit U-Fuß.

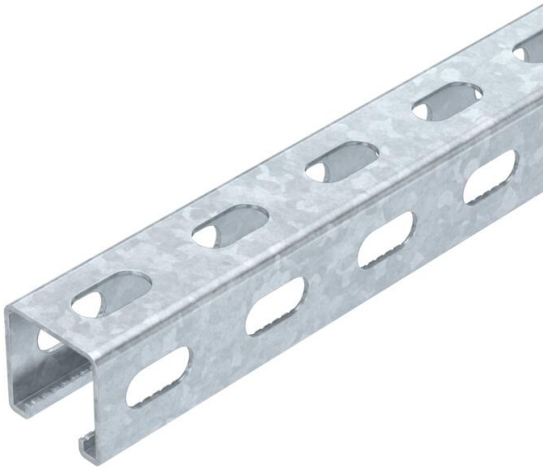

U 22 E30 E90

St Stahl

FT tauchfeuerverzinkt

### Stammdaten

| | |
|---|---|
| Artikelnummer | 1123005 |
| Typ | MSL4141PP6000FT |
| Bezeichnung 1 | Profilschiene |
| Bezeichnung 2 | mit Seitenlochung,Schlitz 22mm |
| Hersteller | OBO |
| Dimension | 6000x41x41 |
| Werkstoff | Stahl |
| Oberfläche | tauchfeuerverzinkt |
| Oberflächennorm | DIN EN ISO 1461 |
| Kleinste VK-Einheit | 6 |
| Mengeneinheit | Meter |
| Gewicht | 191,5 kg |
| Gewichtseinheit | kg/100 m |
| CO2 Fußabdruck (GWP) Cradle-to-Gate | 4,3731 kg CO2e / 1 Meter |

# Technisches Datenblatt

## Montageschiene MS4141, Schlitzweite 22mm, FT, Seitenlochung

## Artikelnummer: 1123005

### Abmessungen

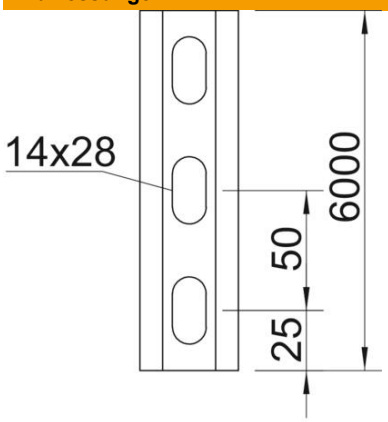


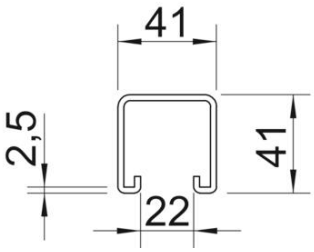


| | |
|---|---|
| Länge | 6.000 mm |
| Breite | 41 mm |
| Höhe | 41 mm |
| Maß L | 6.000 mm |

### Technische Daten

| | |
|---|---|
| Abbrechbar | nein |
| Art der Lochung | 3 Seiten gelocht |
| Ausführung | Einfachprofil |
| Bohrlochabstand mittig | 50 mm |
| Funktionserhalt | ja |
| Lochgröße | 14x28 |
| Materialstärke | 2 mm |
| Mit Lochung | ja |
| Mit Zahnung | ja |
| Profilform | C-Profil |
| ROHS Konform | ja |
| Schlitzweite | 22 mm |
| Statischer Wert A | 2,01 cm² |
| Statischer Wert Iy | 5,13 cm⁴ |
| Statischer Wert Iz | 5,88 cm⁴ |
| Statischer Wert Wy | 2,49 cm³ |
| Statischer Wert Wz | 2,88 cm³ |