Technisches Datenblatt

Montageschiene MS4141, Schlitz 22 mm, FS, Seitenlochung

Artikelnummer: 1123012

Schwere C-Profilschiene zur individuellen Installation von Tragekonstruktionen für z.B. Kabelrinnen oder als Konsole für Schaltschränke. Auch verwendbar zur Kabelverlegung, in Verbindung mit Bügelschellen mit U-Fuß.

U 22 E30 E90

St Stahl

FS bandverzinkt

Stammdaten

Artikelnummer	1123012
Typ	MSL4141PP6000FS
Bezeichnung 1	Profilschiene
Bezeichnung 2	mit Seitenlochung,Schlitz 22mm
Hersteller	OBO
Dimension	6000x41x41
Werkstoff	Stahl
Oberfläche	bandverzinkt
Oberflächennorm	DIN EN 10346
Kleinste VK-Einheit	6
Mengeneinheit	Meter
Gewicht	179,4 kg
Gewichtseinheit	kg/100 m
CO2 Fußabdruck (GWP) Cradle-to-Gate	4,7729 kg CO2e / 1 Meter

Technisches Datenblatt

Montageschiene MS4141, Schlitz 22 mm, FS, Seitenlochung

Artikelnummer: 1123012

Abmessungen

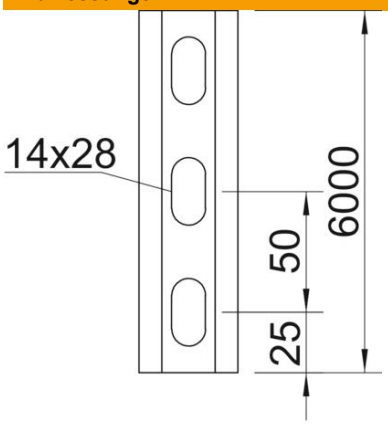

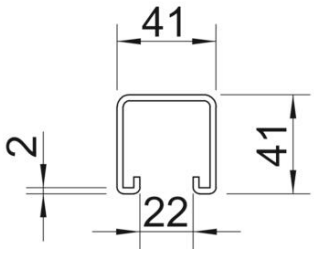

Länge	6.000 mm
Breite	41 mm
Höhe	41 mm
Maß L	6.000 mm

Technische Daten

Abbrechbar	nein
Art der Lochung	3 Seiten gelocht
Ausführung	Einfachprofil
Bohrlochabstand mittig	50 mm
Funktionserhalt	ja
Lochgröße	14x28
Materialstärke	2 mm
Mit Lochung	nein
Mit Zahnung	ja
Profilform	C-Profil
ROHS Konform	ja
Schlitzweite	22 mm
Statischer Wert A	2,45 cm^2
Statischer Wert Iy	5,18 cm^4
Statischer Wert Iz	7,56 cm^4
Statischer Wert Wy	2,51 cm^3
Statischer Wert Wz	2,69 cm^3