Technisches Datenblatt

Montageschiene MS4141, Schlitz 22 mm, A2, Seitenlochung

Artikelnummer: 1123014

Schwere C-Profilschiene zur individuellen Installation von Tragekonstruktionen für z.B. Kabelrinnen oder als Konsole für Schaltschränke. Auch verwendbar zur Kabelverlegung, in Verbindung mit Bügelschellen mit U-Fuß.

U 22

A2 Edelstahl, rostfrei

2B blank, nachbehandelt

Stammdaten

Artikelnummer	1123014
Typ	MSL4141PP1000A2
Bezeichnung 1	Profilschiene
Bezeichnung 2	mit Seitenlochung,Schlitz 22mm
Hersteller	OBO
Dimension	1000x41x41
Werkstoff	Edelstahl, rostfrei 1.4301
Oberfläche Oberflächennorm	blank, nachbehandelt
Kleinste VK-Einheit	1
Mengeneinheit	Meter
Gewicht	179,4 kg
Gewichtseinheit	kg/100 m
CO2 Fußabdruck (GWP) Cradle-to-Gate	10,1491 kg CO2e / 1 Meter

Technisches Datenblatt

Montageschiene MS4141, Schlitz 22 mm, A2, Seitenlochung

Artikelnummer: 1123014

Abmessungen

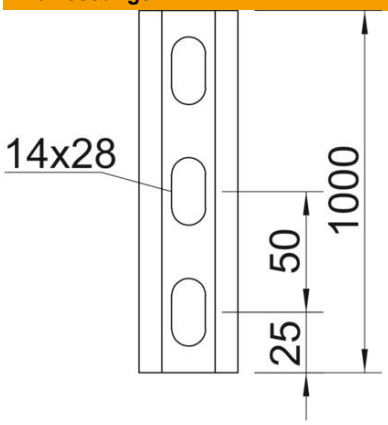

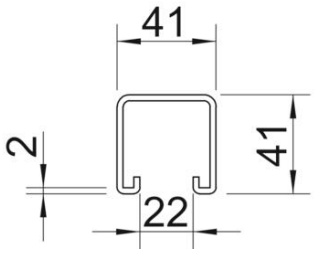

Länge	1.000 mm
Breite	41 mm
Höhe	41 mm
Maß L	1.000 mm

Technische Daten

Abbrechbar	nein
Art der Lochung	3 Seiten gelocht
Ausführung	Einfachprofil
Bohrlochabstand mittig	50 mm
Funktionserhalt	nein
Lochgröße	14x28
Materialstärke	2 mm
Mit Lochung	ja
Mit Zahnung	ja
Profilform	C-Profil
ROHS Konform	ja
Schlitzweite	22 mm
Statischer Wert A	2,01 cm^2
Statischer Wert Iy	5,13 cm^4
Statischer Wert Iz	5,88 cm^4
Statischer Wert Wy	2,51 cm^3
Statischer Wert Wz	2,69 cm^3