Technisches Datenblatt

Montageschiene MSL4141, Schlitz 22 mm, FT, gelocht

Artikelnummer: 1122966

Schwere C-Profilschiene zur individuellen Installation von Tragekonstruktionen für z.B. Kabelrinnen oder als Konsole für Schaltschränke. Auch verwendbar zur Kabelverlegung, in Verbindung mit Bügelschellen mit U-Fuß.

E30 E90

St Stahl

FT tauchfeuerverzinkt

Stammdaten

Artikelnummer	1122966
Typ	MSL4141P6000FT
Bezeichnung 1	Profilschiene
Bezeichnung 2	gelocht, Schlitzweite 22mm
Hersteller	OBO
Dimension	6000x41x41
Werkstoff	Stahl
Oberfläche	tauchfeuerverzinkt
Oberflächennorm	DIN EN ISO 1461
Kleinste VK-Einheit	6
Mengeneinheit	Meter
Gewicht	214,7 kg
Gewichtseinheit	kg/100 m
CO2 Fußabdruck (GWP) Cradle-to-Gate	4,4379 kg CO2e / 1 Meter

Technisches Datenblatt

Montageschiene MSL4141, Schlitz 22 mm, FT, gelocht

Artikelnummer: 1122966

Abmessungen

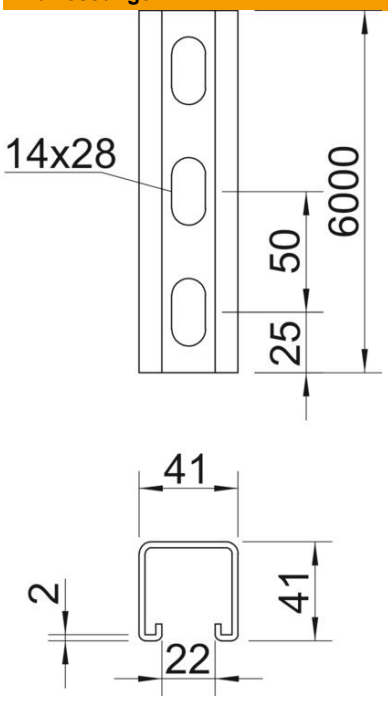

Länge	6.000 mm
Breite	41 mm
Höhe	41 mm
Maß L	6.000 mm

Technische Daten

Abbrechbar	nein
Art der Lochung	Rücken gelocht
Ausführung	Einfachprofil
Bohrlochabstand mittig	50 mm
Funktionserhalt	ja
Lochgröße	14x28
Materialstärke	2 mm
Mit Lochung	ja
Mit Zahnung	ja
Profilform	C-Profil
ROHS Konform	ja
Schlitzweite	22 mm
Statischer Wert A	2,45 cm^2
Statischer Wert Iy	5,18 cm^4
Statischer Wert Iz	7,56 cm^4
Statischer Wert Wy	2,51 cm^3
Statischer Wert Wz	2,69 cm^3