# Ficha Técnica

## Tornillo de gancho ZL

## Referencia: 1148310

Tornillo de gancho para utilizar con perfiles MS4121 y MS4141

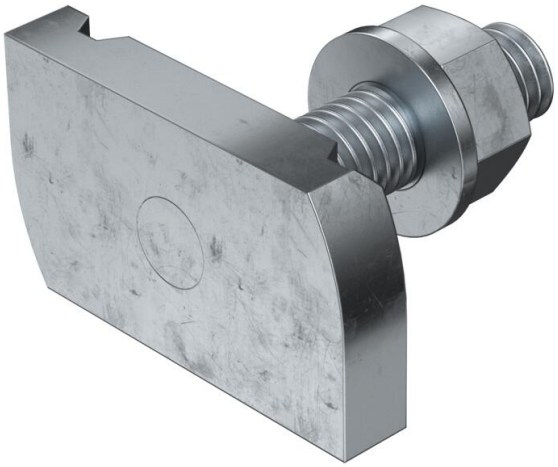

CE 22

St Acero

ZL Lámina de cinc

### Datos maestros

| | |
|---|---|
| Referencia | 1148310 |
| Tipo | MS41HB M8x30 ZL |
| Denominación 1 | Tornillo deslizante |
| Denominación 2 | para perfiles MS4121/4141 |
| Fabricante | OBO |
| Dimensión | M8x30mm |
| Material | Acero |
| Superficie<br>Norma superficies | Lámina de cinc |
| Unidad VK más pequeña | 50 |
| Cantidad | Pieza |
| Peso | 4,85 kg |
| Unidad de peso | kg/100 ud. |
| Huella de CO2 (GWP) Cradle-to-Gate | 0,1254 kg CO2e / 1 Unidad |

# Ficha Técnica

## Tornillo de gancho ZL

## Referencia: 1148310

### Dimensiones

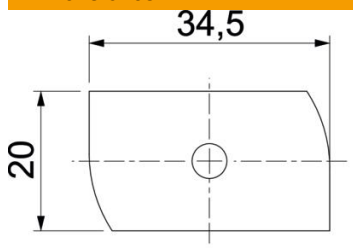


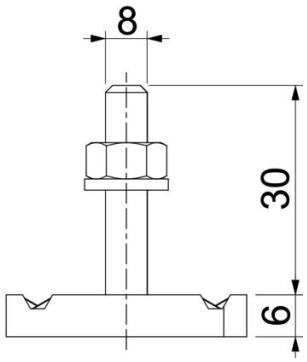


| | |
|---|---|
| Longitud | 34,5 mm |
| Ancho | 20 mm |
| Altura | 6 mm |
| Medida H | 6 mm |
| Medida L | 30 mm |

### Datos técnicos

| | |
|---|---|
| Par de giro | 8 Nm |
| Apropiado para carril de montaje | sí |
| Rosca | M 8 x 30 |
| Conforme a ROHS | sí |
| Arandela Ø | 16 mm |