Ficha Técnica

Tornillo de gancho ZL

Referencia: 1148326

Tornillo de gancho para utilizar con perfiles MS4121 y MS4141

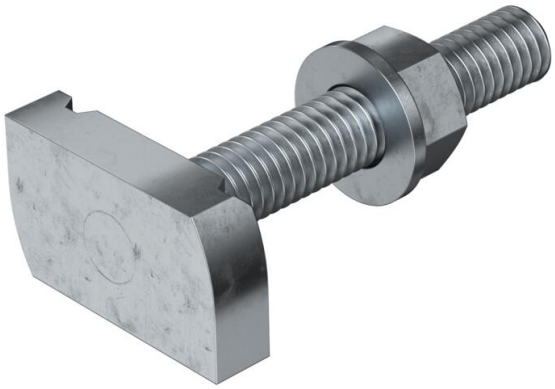

22

St Acero

ZL Lámina de cinc

Datos maestros

Referencia	1148326
Tipo	MS41HB M10x60 ZL
Denominación 1	Tornillo deslizante
Denominación 2	para perfiles MS4121/4141
Fabricante	OBO
Dimensión	M10x60mm
Material	Acero
Superficie Norma superficies	Lámina de cinc
Unidad VK más pequeña	25
Cantidad	Pieza
Peso	9,25 kg
Unidad de peso	kg/100 ud.
Huella de CO2 (GWP) Cradle-to-Gate	0,2368 kg CO2e / 1 Unidad

Ficha Técnica

Tornillo de gancho ZL

Referencia: 1148326

Dimensiones

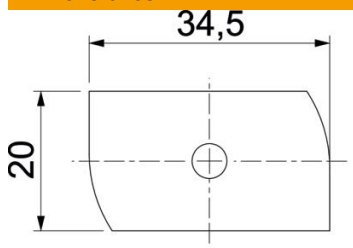

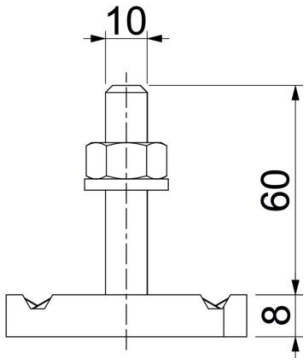

Longitud	34,5 mm
Ancho	20 mm
Altura	8 mm
Medida H	8 mm
Medida L	60 mm

Datos técnicos

Par de giro	16 Nm
Apropiado para carril de montaje	sí
Rosca	M 10 x 60
Conforme a ROHS	sí
Arandela Ø	20 mm