Technisches Datenblatt

Montageschiene MS4141, Schlitzweite 22mm, FT, Seitenlochung

Artikelnummer: 1122487

Schwere C-Profilschiene zur individuellen Installation von Tragekonstruktionen für z.B. Kabelrinnen oder als Konsole für Schaltschränke. Auch verwendbar zur Kabelverlegung, in Verbindung mit Bügelschellen mit U-Fuß.

U 22 E30 E90

St Stahl

FT tauchfeuerverzinkt

Stammdaten

Artikelnummer	1122487
Typ	MS4141PP6000FT
Bezeichnung 1	Profilschiene
Bezeichnung 2	mit Seitenlochung,Schlitz 22mm
Hersteller	OBO
Dimension	6000x41x41
Werkstoff	Stahl
Oberfläche	tauchfeuerverzinkt
Oberflächennorm	DIN EN ISO 1461
Kleinste VK-Einheit	6
Mengeneinheit	Meter
Gewicht	225 kg
Gewichtseinheit	kg/100 m
CO2 Fußabdruck (GWP) Cradle-to-Gate	5,2799 kg CO2e / 1 Meter

Technisches Datenblatt

Montageschiene MS4141, Schlitzweite 22mm, FT, Seitenlochung

Artikelnummer: 1122487

Abmessungen

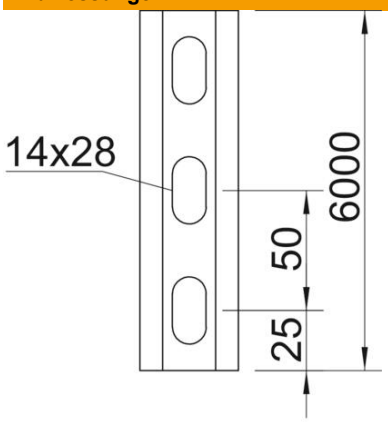

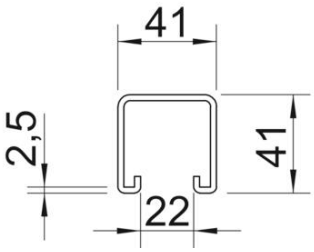

Länge	6.000 mm
Breite	41 mm
Höhe	41 mm
Maß L	6.000 mm

Technische Daten

Abbrechbar	nein
Art der Lochung	3 Seiten gelocht
Ausführung	Einfachprofil
Bohrlochabstand mittig	50 mm
Funktionserhalt	ja
Lochgröße	11x25
Materialstärke	2,5 mm
Mit Lochung	ja
Mit Zahnung	ja
Profilform	C-Profil
ROHS Konform	ja
Schlitzweite	22 mm
Statischer Wert A	2,42 cm²
Statischer Wert Iy	6 cm⁴
Statischer Wert Iz	6,97 cm⁴
Statischer Wert Wy	2,49 cm³
Statischer Wert Wz	2,88 cm³