Technisches Datenblatt

Montageschiene MS4141, Schlitz 22 mm, FS, Seitenlochung

Artikelnummer: 1122481

Schwere C-Profilschiene zur individuellen Installation von Tragekonstruktionen für z.B. Kabelrinnen oder als Konsole für Schaltschränke. Auch verwendbar zur Kabelverlegung, in Verbindung mit Bügelschellen mit U-Fuß.

U 22 E30 E90

St Stahl

FS bandverzinkt

Stammdaten

Artikelnummer	1122481
Typ	MS4141PP1000FS
Bezeichnung 1	Profilschiene
Bezeichnung 2	mit Seitenlochung,Schlitz 22mm
Hersteller	OBO
Dimension	1000x41x41
Werkstoff	Stahl
Oberfläche	bandverzinkt
Oberflächennorm	DIN EN 10346
Kleinste VK-Einheit	1
Mengeneinheit	Meter
Gewicht	281 kg
Gewichtseinheit	kg/100 m
CO2 Fußabdruck (GWP) Cradle-to-Gate	5,8391 kg CO2e / 1 Meter

Technisches Datenblatt

Montageschiene MS4141, Schlitz 22 mm, FS, Seitenlochung

Artikelnummer: 1122481

Abmessungen

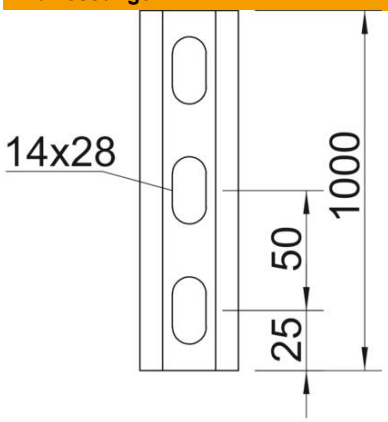

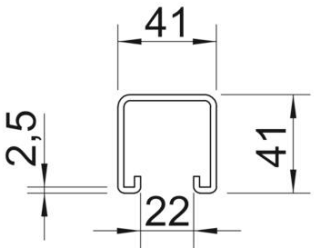

Länge	1.000 mm
Breite	41 mm
Höhe	41 mm
Maß L	1.000 mm

Technische Daten

Abbrechbar	nein
Art der Lochung	3 Seiten gelocht
Ausführung	Einfachprofil
Bohrlochabstand mittig	50 mm
Funktionserhalt	ja
Lochgröße	14x28
Materialstärke	2,5 mm
Mit Lochung	ja
Mit Zahnung	ja
Profilform	C-Profil
ROHS Konform	ja
Schlitzweite	22 mm
Statischer Wert A	2,42 cm^2
Statischer Wert Iy	6 cm^4
Statischer Wert Iz	6,97 cm^4
Statischer Wert Wy	2,91 cm^3
Statischer Wert Wz	4,4 cm^3