Technisches Datenblatt

Montageschiene MS4141, Schlitz 22 mm, FT, gelocht

Artikelnummer: 1122622

Schwere C-Profilschiene zur individuellen Installation von Tragekonstruktionen für z.B. Kabelrinnen oder als Konsole für Schaltschränke. Auch verwendbar zur Kabelverlegung, in Verbindung mit Bügelschellen mit U-Fuß.

22 E30 E90

St Stahl

FT tauchfeuerverzinkt

Stammdaten

Artikelnummer	1122622
Typ	MS4141P3000FT
Bezeichnung 1	Profilschiene
Bezeichnung 2	gelocht, Schlitzweite 22mm
Hersteller	OBO
Dimension	3000x41x41
Werkstoff	Stahl
Oberfläche	tauchfeuerverzinkt
Oberflächennorm	DIN EN ISO 1461
Kleinste VK-Einheit	3
Mengeneinheit	Meter
Gewicht	261,4 kg
Gewichtseinheit	kg/100 m
CO2 Fußabdruck (GWP) Cradle-to-Gate	5,3346 kg CO2e / 1 Meter

Technisches Datenblatt

Montageschiene MS4141, Schlitz 22 mm, FT, gelocht

Artikelnummer: 1122622

Abmessungen

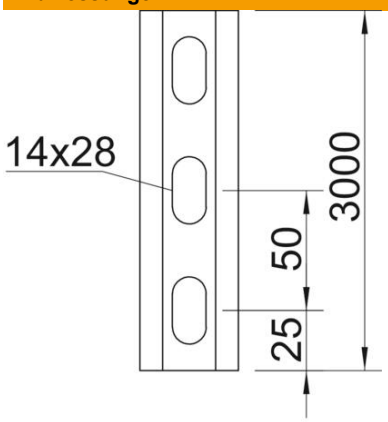

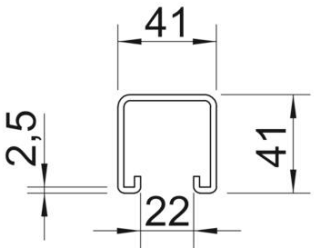

Länge	3.000 mm
Breite	41 mm
Höhe	41 mm
Maß L	3.000 mm

Technische Daten

Abbrechbar	nein
Art der Lochung	Rücken gelocht
Ausführung	Einfachprofil
Bohrlochabstand mittig	50 mm
Funktionserhalt	ja
Lochgröße	14x28
Materialstärke	2,5 mm
Mit Lochung	ja
Mit Zahnung	ja
Profilform	C-Profil
ROHS Konform	ja
Schlitzweite	22 mm
Statischer Wert A	2,97 cm^2
Statischer Wert Iy	6,05 cm^4
Statischer Wert Iz	9,01 cm^4
Statischer Wert Wy	2,91 cm^3
Statischer Wert Wz	4,4 cm^3