# Technisches Datenblatt

## Montageschiene MS4141, Schlitz 22 mm, FS, gelocht

## Artikelnummer: 1122908

Schwere C-Profilschiene zur individuellen Installation von Tragekonstruktionen für z.B. Kabelrinnen oder als Konsole für Schaltschränke. Auch verwendbar zur Kabelverlegung, in Verbindung mit Bügelschellen mit U-Fuß.

U 22 E30 E90

St Stahl

FS bandverzinkt

### Stammdaten

| | |
|---|---|
| Artikelnummer | 1122908 |
| Typ | MS4141P1000FS |
| Bezeichnung 1 | Profilschiene |
| Bezeichnung 2 | gelocht, Schlitzweite 22mm |
| Hersteller | OBO |
| Dimension | 1000x41x41 |
| Werkstoff | Stahl |
| Oberfläche | bandverzinkt |
| Oberflächennorm | DIN EN 10346 |
| Kleinste VK-Einheit | 1 |
| Mengeneinheit | Meter |
| Gewicht | 247,5 kg |
| Gewichtseinheit | kg/100 m |
| CO2 Fußabdruck (GWP) Cradle-to-Gate | 5,8391 kg CO2e / 1 Meter |

# Technisches Datenblatt

## Montageschiene MS4141, Schlitz 22 mm, FS, gelocht

## Artikelnummer: 1122908

### Abmessungen

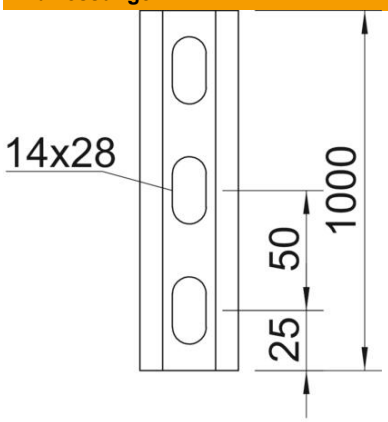


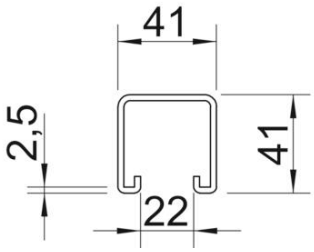


| | |
|---|---|
| Länge | 1.000 mm |
| Breite | 41 mm |
| Höhe | 41 mm |
| Maß L | 1.000 mm |

### Technische Daten

| | |
|---|---|
| Abbrechbar | nein |
| Art der Lochung | Rücken gelocht |
| Ausführung | Einfachprofil |
| Bohrlochabstand mittig | 50 mm |
| Funktionserhalt | ja |
| Lochgröße | 14x28 |
| Materialstärke | 2,5 mm |
| Mit Lochung | ja |
| Mit Zahnung | ja |
| Profilform | C-Profil |
| ROHS Konform | ja |
| Schlitzweite | 22 mm |
| Statischer Wert A | 2,97 $cm^2$ |
| Statischer Wert Iy | 6,05 $cm^4$ |
| Statischer Wert Iz | 9,01 $cm^4$ |
| Statischer Wert Wy | 2,91 $cm^3$ |
| Statischer Wert Wz | 4,4 $cm^3$ |