Technisches Datenblatt

Montageschiene MS4121, Schlitz 22 mm, FS, gelocht

Artikelnummer: 1122922

Schwere C-Profilschiene zur individuellen Installation von Tragekonstruktionen für z.B. Kabelrinnen oder als Konsole für Schaltschränke. Auch verwendbar zur Kabelverlegung, in Verbindung mit Bügelschellen mit U-Fuß.

22 U E30 E90

St Stahl

FS bandverzinkt

Stammdaten

Artikelnummer	1122922
Typ	MS4121P6000FS
Bezeichnung 1	Profilschiene
Bezeichnung 2	gelocht,Schlitzweite 22mm
Hersteller	OBO
Dimension	6000x41x21
Werkstoff	Stahl
Oberfläche	bandverzinkt
Oberflächennorm	DIN EN 10346
Kleinste VK-Einheit	6
Mengeneinheit	Meter
Gewicht	140,95 kg
Gewichtseinheit	kg/100 m
CO2 Fußabdruck (GWP) Cradle-to-Gate	3,457 kg CO2e / 1 Meter

Technisches Datenblatt

Montageschiene MS4121, Schlitz 22 mm, FS, gelocht

Artikelnummer: 1122922

Abmessungen

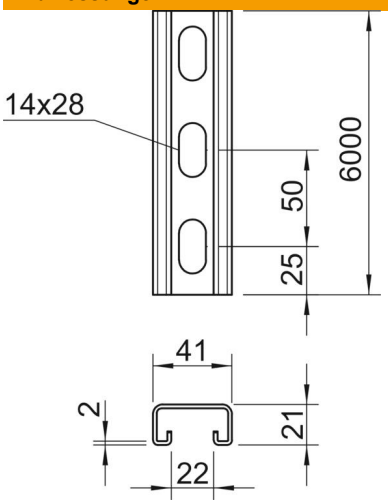

Länge	6.000 mm
Breite	41 mm
Höhe	21 mm
Maß L	6.000 mm

Technische Daten

Abbrechbar	nein
Art der Lochung	Rücken gelocht
Ausführung	Einfachprofil
Bohrlochabstand mittig	50 mm
Funktionserhalt	ja
Lochgröße	14x28
Materialstärke	2 mm
Mit Lochung	ja
Mit Zahnung	ja
Profilform	C-Profil
ROHS Konform	ja
Schlitzweite	22 mm
Statischer Wert A	1,65 cm^2
Statischer Wert Iy	0,95 cm^4
Statischer Wert Iz	4,51 cm^4
Statischer Wert Wy	0,89 cm^3
Statischer Wert Wz	2,2 cm^3