Technisches Datenblatt

Montageschiene MS4121, Schlitz 22 mm, A4, gelocht

Artikelnummer: 1122476

Schwere C-Profilschiene zur individuellen Installation von Tragekonstruktionen für z.B. Kabelrinnen oder als Konsole für Schaltschränke. Auch verwendbar zur Kabelverlegung, in Verbindung mit Bügelschellen mit U-Fuß.

A4 Edelstahl, rostfrei

2B blank, nachbehandelt

Stammdaten

Artikelnummer	1122476
Typ	MS4121P2000A4
Bezeichnung 1	Profilschiene
Bezeichnung 2	gelocht, Schlitzweite 22mm
Hersteller	OBO
Dimension	2000x41x21
Werkstoff	Edelstahl, rostfrei 1.4571
Oberfläche Oberflächennorm	blank, nachbehandelt
Kleinste VK-Einheit	2
Mengeneinheit	Meter
Gewicht	175 kg
Gewichtseinheit	kg/100 m
CO2 Fußabdruck (GWP) Cradle-to-Gate	7,3107 kg CO2e / 1 Meter

Technisches Datenblatt

Montageschiene MS4121, Schlitz 22 mm, A4, gelocht

Artikelnummer: 1122476

Abmessungen

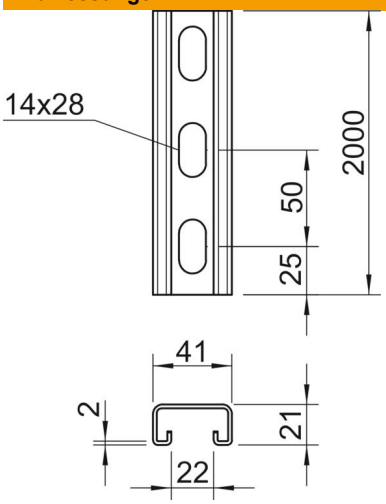

Länge	2.000 mm
Breite	41 mm
Höhe	21 mm
Maß L	2.000 mm

Technische Daten

Abbrechbar	nein
Art der Lochung	Rücken gelocht
Ausführung	Einfachprofil
Bohrlochabstand mittig	50 mm
Funktionserhalt	nein
Lochgröße	14x28
Materialstärke	2 mm
Mit Lochung	ja
Mit Zahnung	ja
Profilform	C-Profil
ROHS Konform	ja
Schlitzweite	22 mm
Statischer Wert A	1,65 cm^2
Statischer Wert Iy	0,95 cm^4
Statischer Wert Iz	4,51 cm^4
Statischer Wert Wy	0,89 cm^3
Statischer Wert Wz	2,2 cm^3