Technisches Datenblatt

Schraubverbinder A4

Artikelnummer: 6066246

Längsverbinder für die gerade Verbindung von Kabelrinnen nach Marinenorm und Formteilen mit 15 mm Seitenhöhe.



CE

A4	Edelstahl, rostfrei
2B	blank, nachbehandelt

Stammdaten

Artikelnummer	6066246
Typ	MKR SV A4
Bezeichnung 1	Schraubverbinder
Bezeichnung 2	für Kabelrinne Marinenorm
Hersteller	OBO
Dimension	16x29x60
Farbe	edelstahl
Werkstoff	Edelstahl, rostfrei 1.4571
Oberfläche	blank, nachbehandelt
Oberflächennorm	
Kleinste VK-Einheit	25
Mengeneinheit	Stück
Gewicht	5,485 kg
Gewichtseinheit	kg/100 St.
CO2 Fußabdruck (GWP) Cradle-to-Gate	0,4227 kg CO2e / 1 Stück

Technisches Datenblatt

Schraubverbinder A4

Artikelnummer: 6066246

Abmessungen

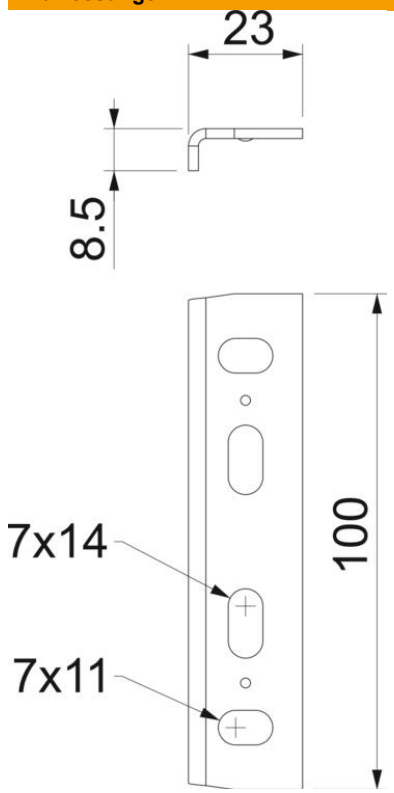

Länge	100 mm
Breite	23 mm
Höhe	8,5 mm

Technische Daten

Ausführung	Längsverbinder
Funktionserhalt	nein
Geeignet für Gitterrinne	nein
Geeignet für Kabelleiter	nein
Geeignet für Kabelrinne	ja
Geeignet für Kabeltragsystemhöhe	15 mm
Gelenkverbinder horizontal	nein
Gelenkverbinder vertikal	nein
ROHS Konform	ja
Rostfreier Stahl, gebeizt	nein
Verbindungsart	Schraubverbinder