# Technisches Datenblatt

## Winkelverbinder 110 A2

## Artikelnummer: 6216590

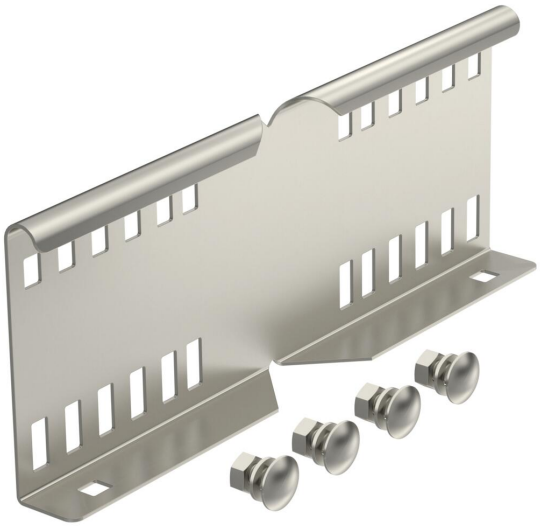

Winkelverbinder als Außenverbinder zur Verbindung von Kabelleitern und Formteilen mit 110 mm Seitenhöhe und durchgängiger Holmlochung.
Die Durchgängigkeit des Potentialausgleichs ist durch die Verschraubung sichergestellt.

| | |
|---|---|
| A2 | Edelstahl, rostfrei |
| 2B | blank, nachbehandelt |

### Stammdaten

| | |
|---|---|
| Artikelnummer | 6216590 |
| Typ | LWVG 110 A2 |
| Bezeichnung 1 | Winkelverbinder |
| Bezeichnung 2 | für Kabelleiter |
| Hersteller | OBO |
| Dimension | 114x300 |
| Farbe | edelstahl |
| Werkstoff | Edelstahl, rostfrei 1.4301 |
| Oberfläche | blank, nachbehandelt |
| Oberflächennorm | |
| Kleinste VK-Einheit | 10 |
| Mengeneinheit | Stück |
| Gewicht | 48,8 kg |
| Gewichtseinheit | kg/100 St. |
| CO2 Fußabdruck (GWP) Cradle-to-Gate | 3,0058 kg CO2e / 1 Stück |

# Technisches Datenblatt

## Winkelverbinder 110 A2

## Artikelnummer: 6216590

### Abmessungen

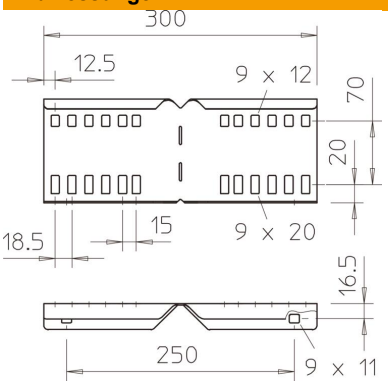


| | |
|---|---|
| Abmessung | 114x300 |
| Länge | 300 mm |
| Breite | 28 mm |
| Höhe | 110 mm |
| Blechstärke | 1,5 mm |

### Technische Daten

| | |
|---|---|
| Ausführung | Winkelverbinder |
| Geeignet für Gitterrinne | nein |
| Geeignet für Kabelleiter | ja |
| Geeignet für Kabelrinne | nein |
| Geeignet für Kabeltragsystemhöhe | 110 mm |
| Gelenkverbinder horizontal | nein |
| Gelenkverbinder vertikal | nein |
| ROHS Konform | ja |
| Rostfreier Stahl, gebeizt | nein |
| Verbindungsart | Schraubverbinder |