Technisches Datenblatt

Multifunktionsverbinder FT

Artikelnummer: 6225774

Multifunktionsverbinder zur Verbindung von Kabelleitern mit der Seitenhöhe 110 mm. Es können symmetrische und asymmetrische Reduzierungen, stufenlose Bögen von 0-60° und Anbauabzweige erstellt werden.

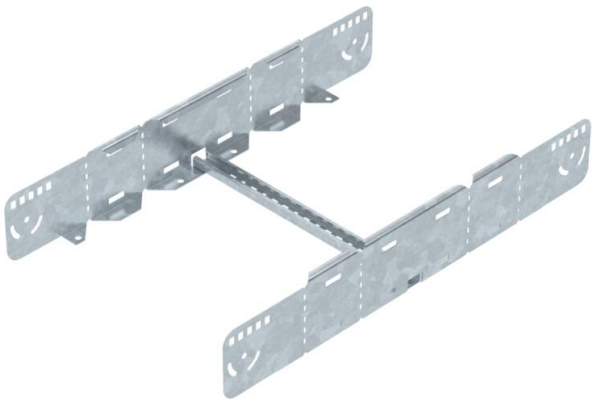

St Stahl

FT tauchfeuerverzinkt

Stammdaten

Artikelnummer	6225774
Typ	LMFV 1140 FT
Bezeichnung 1	Multifunktionsverbinder
Bezeichnung 2	für Kabelleiter
Hersteller	OBO
Dimension	110x400
Farbe	zink
Werkstoff	Stahl
Oberfläche	tauchfeuerverzinkt
Oberflächennorm	DIN EN ISO 1461
Kleinste VK-Einheit	1
Mengeneinheit	Stück
Gewicht	235,1 kg
Gewichtseinheit	kg/100 St.
CO2 Fußabdruck (GWP) Cradle-to-Gate	6,7657 kg CO2e / 1 Stück

Technisches Datenblatt

Multifunktionsverbinder FT

Artikelnummer: 6225774

Abmessungen

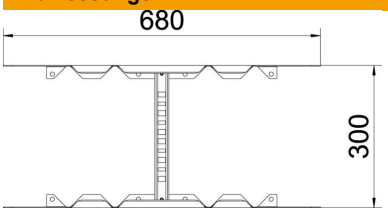

Länge	680 mm
Breite	400 mm
Höhe	110 mm
Blechstärke	1,5 mm
Maß B	400 mm

Technische Daten

Ausführung	Längs- und Winkelverbinder
Funktionserhalt	nein
Geeignet für Gitterrinne	nein
Geeignet für Kabelleiter	ja
Geeignet für Kabelrinne	nein
Geeignet für Kabeltragsystem-breite max.	400 mm
Geeignet für Kabeltragsystem-breite min.	400 mm
Geeignet für Kabeltragsystemhö-he	110 mm
Gelenkverbinder horizontal	nein
Gelenkverbinder vertikal	nein
ROHS Konform	ja
Rostfreier Stahl, gebeizt	nein
Verbindungsart	Schraubverbinder