Technisches Datenblatt

Klemmstück LKS 60/5 FT

Artikelnummer: 6232485

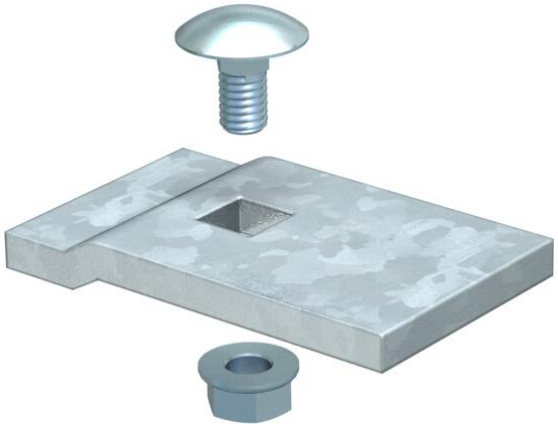

Klemmstück zur Befestigung von Weitspannkabelleitern.
Befestigung auf Ausleger Typ AW 80 und AWSS mit der beigepackten Befestigungsschraube FRS M8x20.

St	Stahl
FT	tauchfeuerverzinkt

Stammdaten

Artikelnummer	6232485
Typ	LKS 60 5 FT
Bezeichnung 1	Klemmstück
Bezeichnung 2	für Weitspannkabelleiter
Hersteller	OBO
Dimension	60x35
Farbe	zink
Werkstoff	Stahl
Oberfläche	tauchfeuerverzinkt
Oberflächennorm	DIN EN ISO 1461
Kleinste VK-Einheit	10
Mengeneinheit	Stück
Gewicht	9 kg
Gewichtseinheit	kg/100 St.
CO2 Fußabdruck (GWP) Cradle-to-Gate	0,2325 kg CO2e / 1 Stück

Technisches Datenblatt

Klemmstück LKS 60/5 FT

Artikelnummer: 6232485

Abmessungen

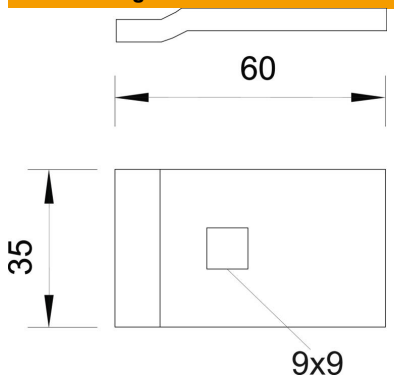

Höhe	110 mm

Technische Daten

ROHS Konform	ja