Technisches Datenblatt

Verdrahtungskanal, Typ LK4 40040

Artikelnummer: 6178012

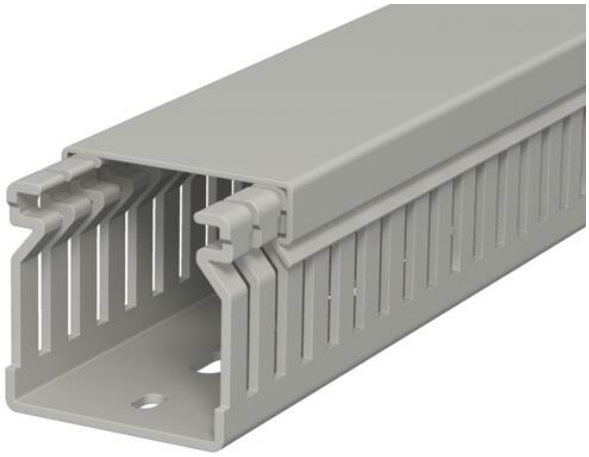

Verdrahtungskanal inkl. Oberteil und Bodenlochung zur waagerechten und senkrechten Verlegung elektrischer Kabel und Leitungen im Schaltschrank. Ausführung als metrischer Kanal. Das Nennmaß der Systemgröße entspricht dem Innenmaß der Kanäle. Das Ausbrechen der Stege erfolgt werkzeuglos. Bodenbündiges Ausführen ist durch Sollbruchstellen möglich. Geprüft nach DIN EN 50085-2-3. Sonderlängen auf Anfrage.

PVC Polyvinylchlorid

Stammdaten

Artikelnummer	6178012
Typ	LK4 40040
Bezeichnung 1	Verdrahtungskanal
Hersteller	OBO
Dimension	40x40x2000
Farbe	steingrau; RAL 7030
Werkstoff	Polyvinylchlorid
Kleinste VK-Einheit	2
Mengeneinheit	Meter
Gewicht	44 kg
Gewichtseinheit	kg/100 m
CO2 Fußabdruck (GWP) Cradle-to-Gate	1,153 kg CO2e / 1 Meter

Technisches Datenblatt

Verdrahtungskanal, Typ LK4 40040

Artikelnummer: 6178012

Abmessungen

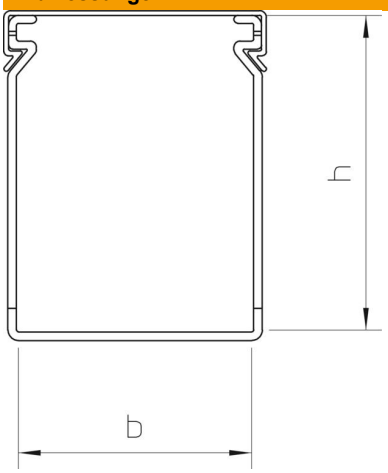

Länge	2.000 mm
Breite	40 mm
Höhe	40 mm

Technische Daten

Ausführung der Seitenwand	geschlitzt
Befestigungsart	Bodenlochung
Flexibel	nein
Halogenfrei	nein
Kriechstromfest	ja
Mit Oberteil	ja
Nutzquerschnitt	14,62 cm²
ROHS Konform	ja
Schlitzabstand	10 mm
Schlitzbreite	4 mm
Selbstverlöschend	ja
Temperatureinsatzbereich max.	60 °C
Temperatureinsatzbereich min.	-5 °C