Technisches Datenblatt

Leitungshalter, senkrecht für PYROLINE®-Brandschutz-kanäle, Höhe 40 mm
Artikelnummer: 7215290

Universeller Leitungshalter für die senkrechte Installation von Kabeln und Leitungen in den Brandschutzkanälen PYROLINE® Con aus glasfaserverstärktem Leichtbeton sowie PYROLINE® Rapid aus Stahlblech mit Innenbeschichtung. Die Halter werden über den Kopf der gelösten Befestigungsschraube gesteckt und anschließend mit dieser festgeschraubt. Die Befestigung der Leitungen kann an den Knochen oder in den Langlöchern mit Kabelbindern erfolgen. Damit wird das Kabelgewicht sicher abgefangen. Mindestens 2 Leitungshalter pro Meter bei der Installation vorsehen.

St	Stahl
FS	bandverzinkt

Stammdaten

Artikelnummer	7215290
Typ	LHS 40
Bezeichnung 1	Leitungshalter senkrecht
Bezeichnung 2	für Brandschutzkanal
Hersteller	OBO
Dimension	40x20
Farbe	zink
Werkstoff	Stahl
Oberfläche	bandverzinkt
Oberflächennorm	DIN EN 10346
Kleinste VK-Einheit	10
Mengeneinheit	Stück
Gewicht	2,426 kg
Gewichtseinheit	kg/100 St.
CO2 Fußabdruck (GWP) Cradle-to-Gate	0,1683 kg CO2e / 1 Stück

Technisches Datenblatt

Leitungshalter, senkrecht für PYROLINE®-Brandschutz-kanäle, Höhe 40 mm
Artikelnummer: 7215290

Abmessungen

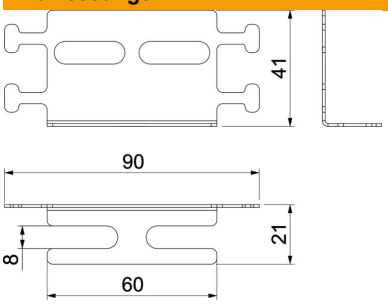

Länge	60 mm
Breite	90 mm
Höhe	41 mm
Maß B	21 mm
Maß b	8 mm
Maß H	41 mm
Maß L	90 mm
Maß l	60 mm

Technische Daten

Art des Zubehörs	sonstige
ROHS Konform	ja