Technisches Datenblatt

Kabelleiter LG 60, 6 m VSF

Artikelnummer: 6207523

Kabelleiter für die waagerechte Verlegung von Kabeln und Leitungen. Einsetzbar als Normtragekonstruktion für den Funktionserhalt nach DIN 4102 Teil 12. Funktionserhaltklassen E30 bis E90. Mit eingenieteter nach oben offener C-Profil-Sprosse.

E30 E60 E90

St Stahl

FT tauchfeuerverzinkt

Stammdaten

Artikelnummer	6207523
Typ	LG 620 VSF 6 FT
Bezeichnung 1	Kabelleiter Funktionserhalt
Bezeichnung 2	Sprossenabstand 150mm
Hersteller	OBO
Dimension	60x200x6000
Farbe	zink
Werkstoff	Stahl
Oberfläche	tauchfeuerverzinkt
Oberflächennorm	DIN EN ISO 1461
Kleinste VK-Einheit	6
Mengeneinheit	Meter
Gewicht	333,166 kg
Gewichtseinheit	kg/100 m
CO2 Fußabdruck (GWP) Cradle-to-Gate	7,3149 kg CO2e / 1 Meter

Technisches Datenblatt

Kabelleiter LG 60, 6 m VSF

Artikelnummer: 6207523

Abmessungen

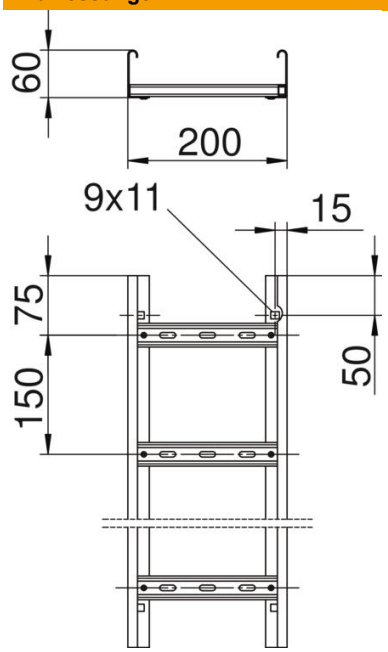

Länge	6.000 mm
Breite	200 mm
Höhe	60 mm
Maß B	200 mm
Schlitzmaß Sprosse	17,00

Technische Daten

Ausführung der Sprossen	Profil gelocht
Ausführung des Seitenholms	Profil (offen)
Befestigung der Sprosse	blindgenietet
Funktionserhalt	ja
Nutzquerschnitt	98 cm²
Nutzquerschnitt	9800 mm²
ROHS Konform	ja
Rostfreier Stahl, gebeizt	nein
Seitenlochung	ja
Sprossenabstand	150 mm
Weitspann-Ausführung	nein
Holmstärke	1,5 mm