Ficha Técnica

Tapa para curva de 90° A2

Referencia: 6226054

Tapa con tornillo giratorio para la cubierta de curvas de bandejas de escalera de 90° con peldaños soldados.



A2	Acero inoxidable
2B	Pulido, con tratamiento posterior

Datos maestros

Referencia	6226054
Tipo	LBD 90 400 R3 A2
Denominación 1	Tapa para curva de 90°
Denominación 2	con tornillo giratorio
Fabricante	OBO
Dimensión	B400
Color	acero inoxidable
Material	Acero inoxidable 1.4301
Superficie	Pulido, con tratamiento posterior
Norma superficies	
Unidad VK más pequeña	1
Cantidad	Pieza
Peso	346 kg
Unidad de peso	kg/100 ud.
Huella de CO2 (GWP) Cradle-to-Gate	35,2089 kg CO2e / 1 Unidad

Ficha Técnica

Tapa para curva de 90° A2

Referencia: 6226054

Dimensiones

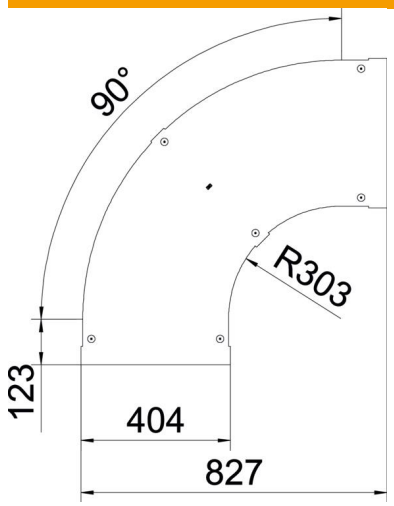

Ancho	400 mm
Espesor de chapa	1 mm
Medida B	400 mm

Datos técnicos

Pliegue (ángulo)	90°
Tipo de fijación	Pasador giratorio
Mantenimiento de función	no
Apropiado para bandeja de rejilla	no
Apropiado para bandeja de escalera	sí
Apropiado para bandeja portacables	no
Cambio de dirección	Horizontal
Conforme a ROHS	sí
Acero inoxidable, barnizado	no
Extremo de la bisagra	no