Technisches Datenblatt

Wand- und Bodenbefestiger FS

Artikelnummer: 6437109



Wandbefestigung für die direkte Befestigung von Gitterkabelrinnen mit 55mm Seitenhöhe an der Wand.
Als Wandbefestigung bis zur max. Gitterrinnenbreite 200 mm.

Als Mittenabhängung bis zur max. Gitterrinnenbreite 200 mm.

Als Pendelabhängung ab einer Breite von 300 mm.

St	Stahl
FS	bandverzinkt

Stammdaten

Artikelnummer	6437109
Typ	K 12 1818 FS
Bezeichnung 1	Wandbefestigung
Bezeichnung 2	für Gitterrinne
Hersteller	OBO
Dimension	50x59
Farbe	zink
Werkstoff	Stahl
Oberfläche	bandverzinkt
Oberflächennorm	DIN EN 10346
Kleinste VK-Einheit	25
Mengeneinheit	Stück
Gewicht	7,8 kg
Gewichtseinheit	kg/100 St.
CO2 Fußabdruck (GWP) Cradle-to-Gate	0,283 kg CO2e / 1 Stück

Technisches Datenblatt

Wand- und Bodenbefestiger FS

Artikelnummer: 6437109

Abmessungen

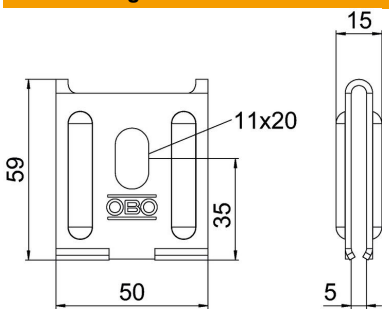

Abmessung	50x15x59
Länge	50 mm
Breite	15 mm
Breite	0,59 in
Höhe	59 mm
Höhe	2,33 in

Technische Daten

Materialstärke	2 mm
ROHS Konform	ja
Rostfreier Stahl, gebeizt	nein