Technisches Datenblatt

Längsverbinder-Set Magic A2

Artikelnummer: 6068966

Kabelrinnenverbinder mit Schnellbefestigung für die schraubenlose Verbindung von gelochten Kabelrinnen mit der Seitenhöhe 60 mm.
Durch die optimierte Bauform kann der Verbinder zur Herstellung von Radien und als Längenausgleichsstück bei großen Temperaturschwankungen eingesetzt werden.

A2	Edelstahl, rostfrei
2B	blank, nachbehandelt

Stammdaten

Artikelnummer	6068966
Typ	KTSMV 640 A2
Bezeichnung 1	Längsverbinder-Set
Bezeichnung 2	für Kabelrinne Magic
Hersteller	OBO
Dimension	60x400x200
Farbe	edelstahl
Werkstoff	Edelstahl, rostfrei 1.4301
Oberfläche	blank, nachbehandelt
Oberflächennorm	
Kleinste VK-Einheit	1
Mengeneinheit	Stück
Gewicht	50,7 kg
Gewichtseinheit	kg/100 St.
CO2 Fußabdruck (GWP) Cradle-to-Gate	4,3836 kg CO2e / 1 Stück

Technisches Datenblatt

Längsverbinder-Set Magic A2

Artikelnummer: 6068966

Abmessungen

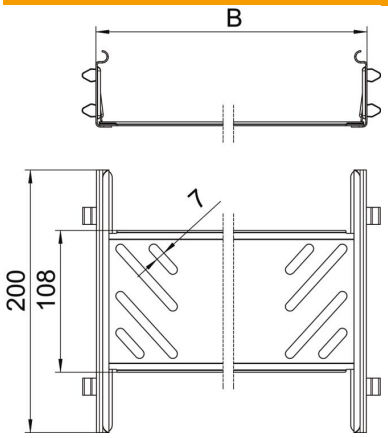

Abmessung	60x400
Länge	200 mm
Breite	400 mm
Höhe	60 mm
Blechstärke	1 mm
Maß B	400 mm

Technische Daten

Ausführung	Längsverbinder
Funktionserhalt	nein
Geeignet für Gitterrinne	nein
Geeignet für Kabelleiter	nein
Geeignet für Kabelrinne	ja
Geeignet für Kabeltragsystemhö-he	60 mm
Gelenkverbinder horizontal	nein
Gelenkverbinder vertikal	nein
ROHS Konform	ja
Rostfreier Stahl, gebeizt	nein
Verbindungsart	schraubloser Verbinder