Technisches Datenblatt

Längsverbinder-Set Magic FS

Artikelnummer: 6069102

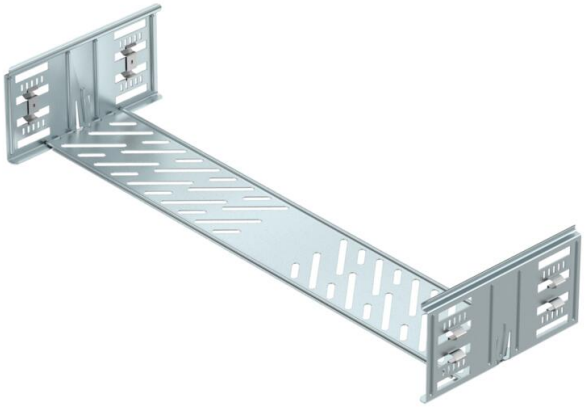

Kabelrinnenverbinder mit Schnellbefestigung für die schraubenlose Verbindung von gelochten Kabelrinnen mit der Seitenhöhe 110 mm.
Durch die optimierte Bauform kann der Verbinder zur Herstellung von Radien und als Längenausgleichsstück bei großen Temperaturschwankungen eingesetzt werden.

St	Stahl
FS	bandverzinkt

Stammdaten

Artikelnummer	6069102
Typ	KTSMV 160 FS
Bezeichnung 1	Längsverbinder-Set
Bezeichnung 2	für Kabelrinne Magic
Hersteller	OBO
Dimension	110x600x200
Farbe	zink
Werkstoff	Stahl
Oberfläche	bandverzinkt
Oberflächennorm	DIN EN 10346
Kleinste VK-Einheit	1
Mengeneinheit	Stück
Gewicht	77,8 kg
Gewichtseinheit	kg/100 St.
CO2 Fußabdruck (GWP) Cradle-to-Gate	2,9062 kg CO2e / 1 Stück

Technisches Datenblatt

Längsverbinder-Set Magic FS

Artikelnummer: 6069102

Abmessungen

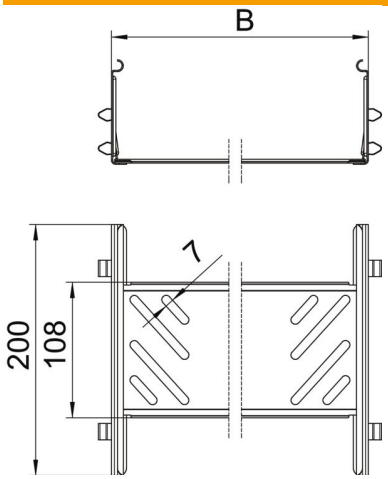

Länge	200 mm
Breite	600 mm
Höhe	110 mm
Blechstärke	1 mm
Maß	600 mm
B	

Technische Daten

Ausführung	Längsverbinder
Funktionserhalt	nein
Geeignet für Gitterrinne	nein
Geeignet für Kabelleiter	nein
Geeignet für Kabelrinne	ja
Geeignet für Kabeltragsystemhöhe	110 mm
Gelenkverbinder horizontal	nein
Gelenkverbinder vertikal	nein
ROHS Konform	ja
Rostfreier Stahl, gebeizt	nein
Verbindungsart	schraubloser Verbinder