Technisches Datenblatt

Klemmleistenset mit Schraubklemmen für SDB 05

Artikelnummer: 2008884

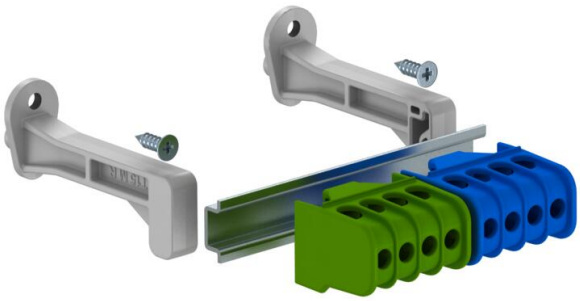

Klemmleistenset für die Kleinverteiler der SDB-Serie. Die Sets können zur Erweiterung und Bestückung leerer Kleinverteiler der Typenreihe SDB 05... genutzt werden.
Das Klemmleistenset mit Schraubklemmstellen enthält: Montageanleitung; Hutschiene mit entsprechendem Träger und Befestigungsmaterial; Schutzleiterklemme 16 mm²; Neutralleiterklemme 16 mm²

CE

Stammdaten

Artikelnummer	2008884
Typ	KLS-SDB 05
Bezeichnung 1	Klemmleistenset
Bezeichnung 2	mit Schraubklemmen
Hersteller	OBO
Dimension	121x15x4
Kleinste VK-Einheit	1
Mengeneinheit	Stück
Gewicht	8,43 kg
Gewichtseinheit	kg/100 St.
CO2 Fußabdruck (GWP) Cradle-to-Gate	0,4205 kg CO2e / 1 Stück

Technisches Datenblatt

Klemmleistenset mit Schraubklemmen für SDB 05

Artikelnummer: 2008884

Abmessungen

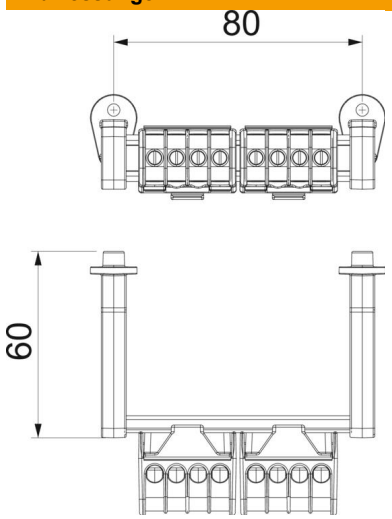

Länge	82 mm
Breite	20,5 mm
Höhe	31 mm

Technische Daten

Anzahl der Klemmstellen je Pol	4
Nennquerschnitt max.	16 mm²
Nennquerschnitt min.	6 mm²
Nennspannung	450 V
Nennstrom	100 A
ROHS Konform	exempt